ГРАДСКА УПРАВА ГРАДА ПОЖАРЕВЦА
ул. Дринска бр. 2, Пожаревац

ИЗМЕЊЕНА КОНКУРСНА ДОКУМЕНТАЦИЈА

ПОНОВЉЕНИ ОТВОРЕНИ ПОСТУПАК

ЈАВНА НАБАВКА ЈН ОП 40/2019 (1.3.65 у Плану јавних набавки)

Уређење игралишта у ул. Димитрија Павловића у Пожаревцу

	Датум и време
Крајњи рок за подношење понуда	**27. мај 2019. године до 10,00 часова**
Отварање понуда	**27. мај 2019. године у 11,00 часова**

Пожаревац, април 2019. године

На основу члана 32. и 61. Закона о јавним набавкама („Службени гласник РС”, бр. 124/12, 14/15 и 68/15, у даљем тексту: Закон), члана 2. Правилника о обавезним елементима конкурсне документације у поступцима јавних набавки и начину доказивања испуњености услова („Службени гласник РС”, бр. 86/15), Одлуке о покретању поновљеног отвореног поступка јавне набавке бр. **404-446/19-015** од 23.04.2019. године и Решења о образовању комисије за јавну набавку бр. **404-446/19-015-**1 од 23.04.2019. године, припремљена је

КОНКУРСНА ДОКУМЕНТАЦИЈА ЗА ЈАВНУ НАБАВКУ
ЈН ОП 40/2019 (1.3.65 у Плану јавних набавки)

Конкурсна документација садржи:

Поглавље	***Назив поглавља***
	Насловна страна конкурсне документације
	Садржај конкурсне документације
I	Општи подаци о јавној набавци
I	Подаци о предмету јавне набавке
I	Врста, техничке карактеристике, квалитет, количина и опис радова гаранције квалитета, рок градње, место градње и сл.
I	Услови за учешће у поступку јавне набавке из чл. 75. и 76. Закона и упутство како се доказује испуњеност тих услова
I	Упутство понуђачима како да сачине понуду
II	Образац за оцену испуњености услова понуђача и члана групе понуђача
II	Образац за оцену испуњености услова подизвођача
II	Општи подаци о понуђачу
II	Изјава понуђача о лицу овлашћеном за састављање и потписивање понуде
II	Изјава о ангажовању подизвођача
II	Општи подаци о подизвођачу
II	Изјава чланова групе који подносе заједничку понуду
II	Општи подаци о члану групе понуђача
II	Образац меничног овлашћења за озбиљност понуде
II	Референц листа
II	Потврде о реализацији закључених уговора
II	Образац понуде
II	Образац структуре цене са упутством како да се попуни
II	Изјава одговорног извођача радова
II	Образац трошкова припреме понуде
II	Образац изјаве о независној понуди
II	Образац изјаве о поштовању обавеза
II	Образац доказ о поседовању техничког капацитета за грађевинске радове
III	Модел уговора

УКУПАН БРОЈ СТРАНА 61

ДЕО I
ОПШТА ДОКУМЕНТАЦИЈА

1. ОПШТИ ПОДАЦИ О ЈАВНОЈ НАБАВЦИ

1.1 ПОДАЦИ О НАРУЧИОЦУ

Наручилац: **Градска управа града Пожаревца Пожаревац**
Адреса: ул. Дринска бр. 2**,** 12000 Пожаревац
E-mail: uprava@pozarevac.rs
Интернет страница наручиоца: *www.pozarevac.rs*

1.2. ОБЕЗБЕЂЕЊЕ СРЕДСТАВА ЗА ЈАВНУ НАБАВКУ

Податак о позицији у финансијском плану:

1. Средства за реализацију јавне набавке број **ЈН ОП 40/2019 (1.3.65** у Плану јавних набавки) обезбеђена су из буџета града Пожаревца за 2019. годину, раздео 5 - Градска управа, глава 1, функција 451, шифра програма 0701, шифра програмске активности 0002, економска класификација 511331.

Позиција у Плану јавних набавки за 2019. годину **1.3.65** - **Уређење игралишта у ул. Димитрија Павловића у Пожаревцу**, на конту 511331.

Процењена вредност јавне набавке је **2.055.737,00** динара без ПДВ-а.

1.3. ПОДАЦИ О ВРСТИ ПОСТУПКА ЈАВНЕ НАБАВКЕ

Јавна набавка број **ЈН ОП 40/2019 (1.3.65** у Плану јавних набавки) спроводи се у поновљеном отвореном поступку јавне набавке.

1.4. ПОДАЦИ О ПРЕДМЕТУ ЈАВНЕ НАБАВКЕ

Предмет јавне набавке је набавка радова – **Уређење игралишта у ул. Димитрија Павловића у Пожаревцу,** ОРН 45236210 – Радови на површинском слоју за дечија игралишта

1.5. ЦИЉ ПОСТУПКА

Поступак јавне набавке се спроводи ради закључења уговора са најповољнијим понуђачем.

1.6. ПРИПРЕМАЊЕ ПОНУДА

Понуде се припремају у складу са позивом за подношење понуда и конкурсном документацијом.
Конкурсна документација у поглављима 4. и 5. садржи Упутство како се доказује испуњеност обавезних услова за учешће у поступку и Упутство понуђачима како да сачине понуду.
Заинтересовани понуђачи могу извршити увид и преузимање конкурсне документације:
- у просторијама Градска управа града Пожаревца, радним данима од 10:00 до 14:00 часова, до дана и сата истека рока за подношење понуда
- са Портала јавних набавки и
- на интернет адреси наручиоца www.pozarevac.rs.

Заинтересовано лице може, у писаном облику тражити од наручиоца додатне информације или појашњења у вези са припремањем понуде, при чему може да укаже наручиоцу и на евентуално уочене недостатке и неправилности у конкурсној документацији, најкасније пет дана пре истека рока за подношење понуде.
Особа за контакт је Ивана Бастић, е-пошта: ivana.bastic@pozarevac.rs, у периоду од 10,00-14,00 часова.

1.7. НАЧИН ПОДНОШЕЊА ПОНУДЕ И РОК ЗА ПОДНОШЕЊЕ ПОНУДА

Понуђач подноси понуду са припадајућом документацијом непосредно или путем поште у затвореној коверти или кутији (затворена на начин да се приликом отварања понуда може са сигурношћу утврдити да се први пут отвара) са назнаком: ПОНУДА ЗА ЈАВНУ НАБАВКУ **ЈН ОП 40/2019 - Уређење игралишта у ул. Димитрија Павловића у Пожаревцу,** (не отварати) на адресу: Градска управа града Пожаревца - Комисија за јавну набавку, 12000 Пожаревац, ул. Дринска бр. 2. Понуђач је дужан да на полеђини коверте или кутије назначи: пословно име или скраћени назив, адресу, телефон и контакт особу.

Крајњи рок за подношење понуда је 27. мај 2019. године до 10,00 часова.

*Радно време наручиоца за непосредно подношење понуда је сваког радног дана од **7,30-15,30 часова.***

Наручилац ће, по пријему одређене понуде, на коверти односно кутији у којој се понуда налази, обележити време пријема и евидентирати број и датум понуде према редоследу приспећа.

Уколико је понуда достављена непосредно наручулац ће понуђачу предати потврду пријема понуде. У потврди о пријему наручилац ће навести датум и сат пријема понуде.

Понуда коју наручилац није примио у року одређеном за подношење понуда, односно која је примљена по истеку дана и сата до којег се могу понуде подносити, **сматраће се неблаговременом.**

Ако је у поступку јавне набавке поднета неблаговремена понуда, наручилац ће је по окончању поступка отварања вратити неотворену понуђачу, са назнаком да је поднета неблаговремено.

1.8. МЕСТО, ВРЕМЕ И НАЧИН ОТВАРАЊА ПОНУДА

Јавно отварање понуда ће се обавити 27. маја 2019. године у 11,00 часова, у просторијама наручиоца Градска управа града Пожаревца, ул. Дринска бр. 2, 12000 Пожаревац, уз присуство овлашћених представника заинтересованих понуђача.

Пре почетка отварања понуда представник понуђача који ће присуствовати поступку отварања понуда и активно учествовати дужан је да Комисији за јавну набавку преда писано овлашћење. Овлашћење мора бити заведено код понуђача (са бројем и датумом), оверено печатом и потписано од стране овлашћеног лица понуђача. Уколико представник понуђача не достави наведено овлашћење, представник ће бити третиран као општа јавност и неће моћи да активно учествује у поступку отварања.

Уколико поступку отварања присуствује законски заступник понуђача, неопходно је да се као такав легитимише изводом из АПР и личним документом (лична карта, пасош и др.). Уколико понуђач не достави наведени извод из АПР, Комисија ће пре почетка отварања понуда извршити проверу података на сајту АПР.

2. ПОДАЦИ О ПРЕДМЕТУ ЈАВНЕ НАБАВКЕ

2. **Предмет јавне набавке** број **ЈН ОП 40/2019 - Уређење игралишта у ул. Димитрија Павловића у Пожаревцу**
3. **Ознака из општег речника набавке**: ОРН 45236210 – Радови на површинском слоју за дечија игралишта

Предметна јавна набавка није обликована по партијама.

3. ВРСТА,ТЕХНИЧКЕ КАРАКТЕРИСТИКЕ, КВАЛИТЕТ, КОЛИЧИНА И ОПИС РАДОВА, НАЧИН СПРОВОЂЕЊА КОНТРОЛЕ И ОБЕЗБЕЂЕЊА ГАРАНЦИЈА КВАЛИТЕТА, РОК И МЕСТО ГРАДЊЕ

3.1.

УРЕЂЕЊЕ ДЕЧИЈЕГ ИГРАЛИШТА У УЛ. ДИМИТРИЈА ПАВЛОВИЋА

	ј.м.	количина
ПРИПРЕМНИ РАДОВИ		
Уклањање корова, сакупљање шута и смећа са површине која се уређује , утовар и одвоз на депонију до 5 км удаљен.	m2	200,00
Геодетско обележавање кошаркашког игралишта и исколчавање пре почетка радова	m	48,00
Демонтажа постојећих љуљашки и клацкалице, одвоз до складишта до 5 км удаљености	ком.	3,00
Ископ темеља за стубове панелне ограде (ограда укупне дужине 80 м , субови на 2 м =40 +4 за две капије= 44)	ком.	44,00
Машински ископ земље III категорије дубине 25 цм дубине са утоваром и одвозом на депонију до 5 км удаљености за кошаркашко игралиште П=144 м2	m2	144,00

ИЗГРАДЊА ИГРАЛИШТА		
Набавка транспорт и уградња парковских ивичњака димензије у бетонском темељу МБ 20 са фуговањем спојница (48м око игралишта за баскет)	m	50,00
Набавка, транспорт истовар и разастирање шљунка гранулације 8-16 мм Дебљине 10цм ,испод платоа за игралиште за баскет са ваљањем и набијањем вибро-жабом (144 м2)	m2	144,00
Израда армирано бетонског терена за баскет МБ 25 дебљине 10 цм (144 х 0,15)	m3	14,50

Набавка, транспорт и уградња плоча од рециклиране гуме минималне дебљине слоја 40 мм, на бетонској подлози дечијег игралишта	m2	66,00

ИЗРАДА ОГРАДЕ		
Бетонирање темеља за високе стубове (3м изнад темеља) ограде , 50x50x80 см бетоном МБ 25 са уградњом стубова (48 м дужина ограде, на 2 м размака 24 ком. стубова)	m3	5,00
Бетонирање темеља за ниске стубове ограде (1,2м изнад темеља у дужини од 35 м) , 30x30x50 см бетоном МБ 25 са уградњом стубова (18 ком)	m3	1,00
Набавка транспорт и уградња панелне ограде висине изнад темеља 3 м са усадним стубовима и једном капијом (0,8 x 2 м)	m	48,00
Набавка транспорт и уградња панелне ограде висине изнад темеља1,2 м са усадним стубовима и једном капијом (0,8 x 1,2 м)	m	35,00

МОБИЛИЈАР		
Набавка , транспорт и уградња дупле љуљашке са пењалицом и тобоганом	ком.	1,00
Набавка , транспорт и уградња парковске клупе	ком.	3,00
Набавка, транспорт и уградња коша за кошарку (носећа конструкција , табла и обруч са мрежицом)	ком	1,00
Набавка транспорт и уградња мини трибина ширине 2м (према приложеној скици)	ком.	1,00

ОЗЕЛЕЊАВАЊЕ	ј.м.	количина
Фрезирање, ђубрење,фино планирање, са сетвом траве, грабуљањем,ваљањем и заливањем до првог кошења	m2	200,00
Набавка , транспорт смеше траве отпорне на гажење и сушу *Lolium perene 40%* *Festuca rubra 15%(festuca ovina)* *Poa pratensis 20%* *Poa hemoralis 25%*	m2	200,00
Садња садница високих лишћара 10-12 год. Ископ јаме за садњу димензија 90x90x90 (уз одвајање плодне земље). Садња садница са засипањем јаме плодном земљом уз додавање стајског ђубрива или одговарајућа количина КАНа и фиксирање садница облицом, чанковање и прво заливање.	ком.	10,00
Садња садница зимзеленог и листопадног шибља старости 4-6 година. Ископ јаме за садњу садница 40x40x40 . Садња садница уз додавање две лопате стајског ђубриваили одговарајућа количина КАН-а и заливање.	ком.	15,00

4.УСЛОВИ ЗА УЧЕШЋЕ У ПОСТУПКУ ЈАВНЕ НАБАВКЕ ИЗ ЧЛАНА 75. И 76. ЗАКОНА И УПУТСТВО ЗА ДОКАЗИВАЊЕ ИСПУЊЕНОСТИ ОБАВЕЗНИХ И ДОДАТНИХ УСЛОВА ЗА УЧЕШЋЕ У ПОСТУПКУ

Понуда треба да садржи све доказе (прилоге) и обрасце дефинисане конкурсном документацијом.
Право учешћа имају сва заинтересована лица, која испуњавају обавезне услове за учешће у поступку јавне набавке, у складу са чланом 75. Закона о јавним набавкама. Испуњеност услова из члана 75. Закона о јавним набавкама понуђач доказује документима из члана 17-19. Правилника о обавезним елементима конкурсне документације у поступцима јавних набавки и начину доказивања испуњености услова („Службени гласник РС“, бр. 86/15), који могу бити у неовереним фотокопијама.
Понуђачи који су регистровани у регистру који води Агенција за привредне регистре не морају да доставе доказ из члана 75. став 1. тачка 1) до тачке 4), који су јавно доступни на интернет страници Агенције за привредне регистре – Регистар понуђача.

Испуњеност додатних услова из члана 76. Закона доказује се путем јавних исправа и на начин одређен конкурсном документацијом.
Наручилац може пре доношења одлуке о додели уговора, захтевати од понуђача, чија је понуда на основу извештаја комисије за јавну набавку оцењена као најповољнија, да достави на увид оригинал или оверену копију свих или појединих доказа.

Наручилац неће одбити понуду као неприхватљиву, уколико не садржи доказ одређен конкурсном документацијом, ако понуђач наведе у понуди интернет страницу на којој су подаци, који су тражени у оквиру услова јавно доступни.

Уколико је доказ о испуњености услова електронски документ, понуђач доставља копију електронског документа у писаном облику, у складу са законом којим се уређује електронски документ.

Ако се у држави у којој понуђач има седиште не издају тражени докази, понуђач може, уместо доказа, приложити своју писану изјаву, дату под кривичном и материјалном одговорношћу оверену пред судским или управним органом, јавним бележником или другим надлежним органом те државе.

Ако понуђач има седиште у другој држави, наручилац може да провери да ли су документи којима понуђач доказује испуњеност тражених услова издати од стране надлежних органа те државе.

4.1. ОБАВЕЗНИ УСЛОВИ ЗА УЧЕШЋЕ У ПОСТУПКУ

Право на учешће у поступку јавне набавке има понуђач ако:

1) је регистрован код надлежног органа, односно уписан у одговарајући регистар *(члан 75. став 1. тачка 1) Закона);*
2) он и његов законски заступник није осуђиван за неко од кривичних дела као члан организоване криминалне групе, да није осуђиван за кривична дела против привреде, кривична дела против животне средине, кривично дело примања или давања мита, кривично дело преваре *(члан 75. став 1. тачка 2) Закона);*
3) је измирио доспеле порезе, доприносе и друге јавне дажбине у складу са прописима републике Србије или стране државе када има седиште на њеној територији *(члан 75. став 1. тачка 4) Закона);*
4) је поштовао обавезе које произлазе из важећих прописа о заштити на раду, запошљавању и условима рада, заштити животне средине, као и да **нема забрану обављања делатности која је на снази у време подношења понуде** *(члан 75. став 2. Закона)***.**

4.2. ДОДАТНИ УСЛОВИ ЗА УЧЕШЋЕ У ПОСТУПКУ

Право на учешће у поступку јавне набавке има понуђач ако:

6) располаже неопходним пословним капацитетом:

- да је у претходне три обрачунске године (2016, 2017. и 2018. До дана подношења понуде) остварио пословни приход по основу изведених радова на пословима уређења зеленила и игралишта у минималном износу од 2.000.000,00 динара без ПДВ-а.

7) располаже довољним кадровским капацитетом и то:

- минимални број радно ангажованих извршилаца који ће бити задужени за реализацију предмета набавке и то:

- 1 КВ машинбравар
- 2 КВ радника за израду армирано бетонске подлоге
- 2 радника за уређење зеленила
- 1 одговорни извођач радова који поседује личну лиценцу 400 или 410 или 412 или 474, а који ће решењем бити именован за одговорног извођача радова у предметној јавној набавци.

8) располаже одговарајућом техничком опремљеношћу за извођење радова:

1. Обезбедити готов бетон или справљати бетон на лицу места мешачицом за бетон која је у пописној листи понуђача
2. Сав потребан алат и машине за уређење игралишта и монтажу реквизита, гумених плоча, као и алат неопходан за садњу и подизање травњака
3. Доставно возило

Уколико понуђач подноси понуду са подизвођачем, у складу са чланом 80. Закона, и подизвођач мора да испуњава обавезне услове из члана 75. став 1. тачка 1) до 4) Закона.

Уколико понуду подноси група понуђача, сваки понуђач из групе понуђача, мора да испуни обавезне услове из члана 75. став 1. тачка 1) до 4) Закона, а додатне услове испуњавају заједно.

9) Да испуњава услове утврђене Правилником о безбедности дечијих игралишта SRPS EN 1176-1 и SRPS EN 1177-1:2008.

Као доказ о испуњености услова из Правилника доставити копије сертификате.

4.3.ДОКАЗИВАЊЕ ИСПУЊЕНОСТИ ОБАВЕЗНИХ УСЛОВА

Испуњеност обавезних услова из члана 75. Закона о јавним набавкама понуђач доказује достављањем следећих доказа уз понуду:

1. извода из регистра Агенције за привредне регистре, односно извода из регистра надлежног Привредног суда

Правно лице:

***** Извод из регистра Агенције за привредне регистре

***** Извод из регистра надлежног Привредног суда (односи се на установе)

Предузетник:

* Извод из регистра Агенције за привредне регистре

***** Извод из одговарајућег регистра

Старост документа: није дефинисана, већ документ мора да исказује стварно стање правно релевантних чињеница (од датума, последње промене података који су уписани у Регистар).

Овај доказ понуђач доставља и за подизвођаче, односно достављају сви чланови групе понуђача.

2. извода из казнене евиденције, односно уверења надлежног суда и надлежне полицијске управе Министарства унутрашњих послова да оно и његов законски заступник није осуђиван за неко од кривичних дела;

1) као члан организоване криминалне групе;
2) да није осуђиван за кривична дела против привреде;
3) кривична дела против животне средине;
4) кривично дело примања или давања мита;
5) кривично дело преваре;

Уколико је понуђач предузетник - извода из казнене евиденције, односно уверења надлежне полицијске управе Министарства унутрашњих послова да није осуђиван за неко од кривичних дела као члан организоване криминалне групе, да није осуђиван за кривична дела против привреде, кривична дела против заштите животне средине, кривично дело примања или давања мита, кривично дело преваре;

Уколико је понуђач физичко лице - извода из казнене евиденције, односно уверења надлежне полицијске управе Министарства унутрашњих послова да није осуђиван за неко од кривичних дела као члан организоване криминалне групе, да није осуђиван за кривична дела

против привреде, кривична дела против животне средине, кривично дело примања или давања мита, кривично дело преваре.

Докази које подноси уз понуду;

- **Правно лице:**

*Законски заступник- **уверење из казнене евиденције надлежне полицијске управе Министарства унутрашњих послова – захтев за издавање овог уверења може се поднети према месту рођења** (*сходно члану 2. став 1. тачка 1) Правилника о казненој евиденцији («Сл. лист СФРЈ», бр. 5/79) - орган надлежан за унутрашње послове општине на чијој територији је то лице рођено*), **али и према месту пребивалишта.**

Ако је више законских заступника за сваког треба доставити уверење из казнене евиденције.

* Правно лице - **Уверење надлежног суда - Основног суда** или уверење **Вишег суда** на чијем подручју је седиште домаћег правног лица, односно седиште представништва или огранка страног правног лица;

***Напомена**: Уколико уверење Основног суда не покрива и дела из надлежности Вишег суда онда је потребно доставити и уверење Вишег суда.*

За кривична дела из члана 2. Закона о организацији и надлежности државних органа у сузбијању организованог криминала, корупције и других посебно тешких кривичних дела („Службени гласник РС“, бр. 42/2002, 27/2003, 39/2003, 67/2003, 29/2004, 58/2004 - др. закон, 45/2005, 61/2005, 72/2009, 72/2011 - др. закон, 101/2011 - др. закон и 32/2013), а према члану 12. став 1. и члану 13. став 1. истог закона, надлежно **је Посебно одељење Вишег суда у Београду.**

Предузетник и физичко лице:

***уверење из казнене евиденције надлежне полицијске управе Министарства унутрашњих послова – захтев за издавање овог уверења може се поднети према месту рођења** (*сходно члану 2. став 1. тачка 1) Правилника о казненој евиденцији («Сл. лист СФРЈ», бр. 5/79) - орган надлежан за унутрашње послове општине на чијој територији је то лице рођено*), **али и према месту пребивалишта.**

Старост докумената: Наведени докази (уверења) не могу бити **старији од два месеца пре отварања понуда.**

Овај доказ понуђач доставља и за подизвођаче, односно достављају сви чланови групе понуђача.

3. Доказивање услова да је је измирио доспеле порезе, доприносе и друге јавне дажбине у складу са прописима Републике Србије или стране државе када има седиште на њеној територији

Докази које подноси уз понуду:

- **Правно лице:**

  * уверење **Пореске управе** Министарство финансија и привреде РС (порези и доприноси)
  * уверење надлежне **локалне самоуправе** (изворни локални приходи)

- **Предузетник и физичко лице:**

  * уверење **Пореске управе** Министарства финансија и привреде РС (порези и доприноси)
  * уверење надлежне **локалне самоуправе** (изворни локални приходи)

Старост докумената: Наведени докази (уверења) не могу бити **старији од два месеца пре отварања понуда.**

Овај доказ понуђач доставља и за подизвођаче, односно достављају сви чланови групе понуђача.

4. Доказивање услова да је поштовао обавезе које произлазе из важећих прописа о заштити на раду, запошљавању и условима рада, заштити животне средине, као и да **нема забрану обављања делатности која је на снази у време подношења понуде**

Докази које подноси уз понуду:

Правно лице:

- изјава о поштовању обавеза које произлазе из важећих прописа о заштити на раду, запошљавању и условима рада, заштити животне средине, као и да нема забрану обављања делатности која је на снази у време подношења понуде на Обрасцу бр. 16 конкурсне документације.

Предузетник и физичко лице:

- изјава о поштовању обавеза које произлазе из важећих прописа о заштити на раду, запошљавању и условима рада, заштити животне средине, као и да нема забрану обављања делатности која је на снази у време подношења понуде на Обрасцу бр. 16 конкурсне документације.

Овај доказ понуђач доставља и за подизвођаче, односно достављају сви чланови групе понуђача.

4.4. ДОКАЗИВАЊЕ ИСПУЊЕНОСТИ ДОДАТНИХ УСЛОВА

6. Доказивање услова у погледу неопходног пословног капацитета:

Докази које подноси уз понуду:

- списак најзначајнијих наручилаца (референц листа) код којих су изведени радови на пословима уређења зеленила и игралишта у минималном износу од 2.000.000,00 динара без ПДВ-а. **Референц листа мора да буде потписана од стране овлашћеног лица понуђача.**

Радови на пословима уређења зеленила и игралишта морају бити реализовани у претходне три године (2016., 2017. и 2018. година, а до дана подношења понуде), а као доказ о реализацији уз списак се достављају и обрасци потврде о реализацији закључених уговора. Потврде о реализацији закључених уговора се издају на оригиналном ***Обрасцу бр. 10*** конкурсне документације **који је потребно умножити у потребном броју примерака и доставити за сваког референтног купца односно наручиоца посебно.**

Овај услов треба самостално да испуни понуђач у случају ако понуду подноси самостално или са подизвођачима, односно овај услов треба да испуни група понуђача кумулативно.

7. Доказивање услова у погледу довољног кадровског капацитета за извођење грађевинских радова

Докази које подноси уз понуду:

- списак радно ангажованих лица који мора бити начињен **на меморандуму понуђача**, оверен печатом и потписом одговорног лица понуђача;
- фотокопије пријава на осигурање запослених, односно уговора о радном ангажовању у складу са чланом 197 и 202. Закона о раду („Службени гласник РС“, бр. 24/05, 61/05, 54/09, 32/13, 75/14, 13/17-одлука Уставног суда и 113/17).
- фотокопија личне лиценце одговорног извођача радова 400 или 410 или 412 или 474.
- докази о радном статусу за наведеног носиоца лиценце који је код понуђача запослен – фотокопија пријаве на осигурање, односно за носиоца лиценце који није запослен код понуђача: фотокопија уговора о радном ангажовању на извршењу посла који је предмет ове јавне набавке у складу са чланом 197. и 202. Закона о раду („Службени гласник РС“, бр. 24/05, 61/05, 54/09, 32/13, 75/14, 13/17-одлука Уставног суда и 113/17). Ако у уговору није наведена ова јавна набавка, приложити и анекс уговора којим ће се наручилац и одговорни извођач обавезати да ће наведено лице бити на располагању за време реализације конкретне јавне набавке.

- изјава одговорног извођача радова, да прихвата именоване послове потписана и оверена личним инжењерским печатом на Обрасцу бр. 13 конкурсне документације.

У случају да у уговору о радном ангажовању или пријави на осигурање није наведено занимање које одговара захтевима из конкурсне документације, понуђач је у обавези да достави изјаву о врсти послова које ће наведена лица обављати у конкретној јавној набавци. Изјава мора бити начињена на меморандуму понуђача, оверена печатом и потписом одговорног лица понуђача.

Овај услов треба самостално да испуни понуђач у случају ако понуду подноси самостално или са подизвођачима, односно овај услов треба да испуни група понуђача кумулативно.

8. Доказивање услова у погледу одговарајућег техничког капацитета

Докази које подноси уз понуду:

- извод из пописне листе са стањем на дан 31.12.2018. године потписана и оверена од стране одговорног лица **или** списак основних средстава **или** аналитичке картице основних средстава **или** уговор о куповини, рачун и отпремница добављача за опрему набављену у текућој години **уз обавезно обележавање маркером опреме тражене конкурсном документацијом,**

Техничку опремљеност **за набавку опреме у текућој години**, понуђач може доказати достављањем рачуна и отпремнице добављача.
Техничка опремљеност понуђача може се доказати и фотокопијом уговора о закупу или лизингу, у ком случају је понуђач у обавези да поред фотокопије уговора о закупу или лизингу, достави и **фотокопију пописне листе субјекта** у чијем се власништву наведена опрема налази, **уз обавезно обележавање маркером опреме тражене конкурсном документацијом.**
Уговор о закупу мора да садржи прецизно дефинисан предмет и цену као битне елементе у складу са чланом 567. став 1. Закона о облигационим односима ("Службени лист СФРЈ", бр. 29/78, 39/85, 45/89 – одлука УС и 57/89, " Службени лист СРЈ ", бр. 31/93 и " Службени лист СЦГ", бр. 1/2003 – Уставна повеља).
Овај услов треба самостално да испуни понуђач у случају ако понуду подноси самостално или са подизвођачима, односно овај услов треба да испуни група понуђача кумулативно.

5. УПУТСТВО ПОНУЂАЧИМА КАКО ДА САЧИНЕ ПОНУДУ

5.1. ПОДАЦИ О ЈЕЗИКУ НА КОМЕ ПОНУДА МОРА БИТИ САСТАВЉЕНА

Понуда и докази који се подносе уз понуду морају бити састављени на српском језику.
Поступак се води на српском језику.

5.2. ПОДАЦИ О ОБАВЕЗНОЈ САДРЖИНИ ПОНУДЕ

Обавезну садржину понуде чине Образац понуде, сви докази (прилози) тражени конкурсном документацијом као и попуњени, потписани и оверени сви обрасци из конкурсне документације и то:

ДОКАЗИ (ПРИЛОЗИ)

1.	Извод из регистра Агенције за привредне регистре, односно извод из регистра надлежног Привредног суда	**ПРИЛОГ БР. 1**
2.	Извод из казнене евиденције, односно уверење надлежног суда или надлежне полицијске управе Министарства унутрашњих послова	**ПРИЛОГ БР. 2**
3.	Уверење Пореске управе Министарства финансија и	**ПРИЛОГ БР. 3**

	привреде да је измирио доспеле порезе и доприносе и уверења надлежне локалне самоуправе да је измирио обавезе по основу изворних локалних јавних прихода	
4.	Изјава о упису у Регистар понуђача или извод из Регистра понуђача	**ПРИЛОГ БР. 4**
5.	Изјава о поштовању обавеза које произлазе из важећих прописа о заштити на раду, запошљавању и условима рада, заштити животне средине, као и да нема забрану обављања делатности која је на снази у време подношења понуде	**ПРИЛОГ БР. 5**
6.	Средства финансијског обезбеђења	**ПРИЛОГ БР. 6**
7.	Доказ о неопходном пословном капацитету	**ПРИЛОГ БР. 7**
8.	Доказ о довољном кадровском капацитету	**ПРИЛОГ БР. 8**
9.	Доказ о одговарајућој техничкој опремљености	**ПРИЛОГ БР. 9**

ОБРАСЦИ

1.	Образац за оцену испуњености услова понуђача и члана групе понуђача	**ОБРАЗАЦ БР. 1**
2.	Образац за оцену испуњености услова подизвођача	**ОБРАЗАЦ БР. 1а**
3.	Општи подаци о понуђачу	**ОБРАЗАЦ БР. 2**
4.	Изјава понуђача о лицу овлашћеном за састављање и потписивање понуде	**ОБРАЗАЦ БР. 2а**
4.	Изјава о ангажовању подизвођача	**ОБРАЗАЦ БР. 3**
5.	Општи подаци о подизвођачу	**ОБРАЗАЦ БР. 4**
6.	Изјава чланова групе који подносе заједничку понуду	**ОБРАЗАЦ БР. 5**
7.	Општи подаци о члану групе понуђача	**ОБРАЗАЦ БР. 6**
8.	Изјава о достављању средстава финансијског обезбеђења	**ОБРАЗАЦ БР. 7**
9.	Образац меничног овлашћења за озбиљност понуде	**ОБРАЗАЦ БР. 8**
10.	Образац меничног овлашћења за добро извршење посла	**ОБРАЗАЦ БР. 8а**
11.	Образац меничног овлашћења за отклањање грешака	**ОБРАЗАЦ БР. 8б**
12.	Образац меничног овлашћења за авансно плаћање	**ОБРАЗАЦ БР. 8в**
13.	Референц листа	**ОБРАЗАЦ БР. 9**
14.	Потврде о реализацији закључених уговора	**ОБРАЗАЦ БР. 10**
15.	Образац понуде	**ОБРАЗАЦ БР. 11**
16.	Образац структуре цене са упутством како да се попуни	**ОБРАЗАЦ БР. 12**
17	Изјава одговорног извођача грађевинских радова	**ОБРАЗАЦ БР. 13**
18.	Образац трошкова припреме понуде	**ОБРАЗАЦ БР. 14**
19	Образац изјаве о независној понуди	**ОБРАЗАЦ БР. 15**
20.	Образац изјаве о поштовању обавеза	**ОБРАЗАЦ БР. 16**
21.	Образац доказа о поседовању техничког капацитета	**ОБРАЗАЦ БР. 17**
22.	Модел уговора	**ОБРАЗАЦ БР. 18**

5.3. ПОСЕБНИ ЗАХТЕВИ У ПОГЛЕДУ НАЧИНА САЧИЊАВАЊА ПОНУДЕ И ПОПУЊАВАЊА ОБРАЗАЦА

Понуда мора да садржи све доказе тражене конкурсном документацијом. Докази о испуњености услова могу се достављати у неовереним копијама, а наручилац може пре доношења одлуке о додели уговора, захтевати од понуђача, чија је понуда на основу извештаја комисије за јавну набавку оцењена као најповољнија, да достави на увид оригинал или оверену копију свих или појединих доказа. Ако понуђач у остављеном, примереном року који не може бити краћи од пет дана, не достави на увид оригинал или оверену копију тражених доказа, наручилац ће његову понуду одбити као неприхватљиву.

Понуђач може своју понуду са свим траженим доказима да повеже траком (јемствеником) у целину тако да се онемогући убацивање, уклањање или замена појединачних докумената након отварања приспелих понуда.

Понуђач није дужан да доставља доказе који су јавно доступни на интернет страницама надлежних органа с тим што је у обавези да се у понуди позове на наведену интернет страницу (Извод из регистра Агенције за привредне регистре и извод из Регистра понуђача).

Понуђач је дужан да на начин дефинисан конкурсном документацијом попуни, овери печатом и потпише све обрасце из конкурсне документације.

Обрасце понуђач мора попунити читко, односно дужан је уписати податке у за њих предвиђена празна поља или заокружити већ дате елементе у обрасцима, тако да обрасци буду у потпуности попуњени, а садржај јасан и недвосмислен.

Овлашћено лице понуђача који наступа самостално или са подизвођачима, односно овлашћено лице члана групе понуђача, дужно је да попуни модел уговора, овери печатом и потпише, чиме потврђује да прихвата све елементе модела уговора.

У случају подношења заједничке понуде, односно понуде са учешћем подизвођача, у моделу уговора морају бити наведени сви понуђачи из групе понуђача, односно сви подизвођачи.

5.4. ПОНУДА СА ВАРИЈАНТАМА

Подношење понуде са варијантама није дозвољено.

5.5. ИЗМЕНЕ, ДОПУНА ИЛИ ОПОЗИВ ПОНУДЕ

Понуђач може да измени, допуни ли опозове своју понуду писаним обавештењем пре истека рока за подношење понуда.

Уколико се измена понуде односи на понуђену цену, цена мора бити изражена у динарском износу, а не у процентима.

Начин обрачуна цене у случају измене понуде кроз измену цене вршиће се корекцијом понуђене основне цене по појединачним позицијама или јединичним ценама, на начин линеарне корекције у зависности од коначне укупне цене након извршене измене понуде.

Свако обавештење о измени, допуни или опозиву понуде биће припремљено, означено и достављено са ознаком на коверти **"Измена понуде" или "Допуна понуде" или «Опозив понуде» за ЈАВНУ НАБАВКУ ЈН ОП 40/2019 – Уређење игралишта у ул. Димитрија Павловића у Пожаревцу**

Понуда не може бити измењена после истека рока за подношење.

5.6. САМОСТАЛНО ПОДНОШЕЊЕ ПОНУДА

Понуђач може да поднесе само једну понуду.

Понуђач који је самостално поднео понуду не може истовремено да учествује у заједничкој понуди или као подизвођач, нити исто лице може учествовати у више заједничких понуда.

5.7. УСЛОВИ ЗА ПОДИЗВОЂАЧЕ

Понуду може поднети понуђач који наступа са подизвођачима.

Понуђач је у обавези да у понуди наведе да ли ће извршење јавне набавке делимично поверити подизвођачу и да наведе у својој понуди, проценат укупне вредности набавке који ће поверити

подизвођачу, а који не може бити већи од 50 % као и део предмета набавке који ће извршити преко подизвођача.
Понуђач је дужан да за подизвођаче достави доказе о испуњености обавезних услова из члана 75. став 1. тачка 1) до 4) закона, а доказ о испуњености услова из члана 75. став 1. тачка 5) овог закона за део набавке који ће извршити преко подизвођача. У том случају је услове из члана 76. Закона о јавним набавкама, понуђач дужан испунити самостално.
Понуђач у Обрасцу понуде наводи назив и седиште подизвођача, уколико ће делимично извршење набавке поверити подизвођачу.
Уколико уговор о јавној набавци буде закључен између наручиоца и понуђача који подноси понуду са подизвођачем, тај подизвођач ће бити наведен у уговору о јавној набавци.
Понуђач је дужан да за подизвођаче достави доказе о испуњености услова који су наведени у конкурсној документацији, у складу са Упутством како се доказује испуњеност услова.
Понуђач у потпуности одговара наручиоцу за извршење обавеза из поступка јавне набавке, односно извршење уговорних обавеза, без обзира на број подизвођача.
Понуђач је дужан да наручиоцу, на његов захтев, омогући приступ код подизвођача, ради утврђивања испуњености тражених услова.
У предметној јавној набавци наручилац не предвиђа пренос доспелих потраживања директно подизвођачу.

5.8. ЗАЈЕДНИЧКА ПОНУДА

Понуду може поднети група понуђача.
Сваки понуђач из групе понуђача мора да испуни обавезне услове из члана 75. став 1. тачка 1) до 4) овог закона, а додатне услове испуњавају заједно, осим ако наручилац из оправданих разлога не одреди другачије.
Услов из члана 75. став 1. тачка 5) овог закона дужан је да испуни понуђач из групе понуђача којем је поверено извршење дела набавке за који је неопходна испуњеност тог услова.
Саставни део заједничке понуде је споразум којим се понуђачи из групе међусобно и према наручиоцу обавезују на извршење јавне набавке, а који садржи:

1) податке о члану групе који ће бити носилац посла, односно који ће поднети понуду и који ће заступати групу понуђача пред наручиоцем и
2) опис послова сваког од понуђача из групе понуђача у извршењу уговора.

Понуђачи који поднесу заједничку понуду одговарају неограничено солидарно према наручиоцу.
Задруга може поднети понуду самостално, у своје име, а за рачун задругара или заједничку понуду у име задругара.
Ако задруга подноси понуду у своје име за обавезе из поступка јавне набавке и уговора о јавној набавци одговара задруга и задругари у складу са законом.
Ако задруга подноси заједничку понуду у име задругара за обавезе из поступка јавне набавке и уговора о јавној набавци неограничено солидарно одговарају задругари.

5.9. УСЛОВИ ПЛАЋАЊА

Аванс до 30 % вредности понуде, а преостали износ по испостављеним привременим ситуацијама и окончаној ситуацији, сачињеним на основу оверене грађевинске књиге изведених радова и јединичних цена из понуде, и потписаним од стране стручног надзора у року од 30 дана од дана пријема оверене ситуације.

5.10. ЗАХТЕВИ У ПОГЛЕДУ РОКА И МЕСТА ИЗВОЂЕЊА РАДОВА

Рок за завршетак радова не може бити дужи од 30 радних дана од дана увођења Извођача у посао.
У рок за завршетак радова укључени су сви претходни и припремни послови.
Оквирни период реализације радова је јун-јул 2019. године.

5.11. ВАЛУТА И ЦЕНА

Цена мора бити исказана у динарима, са и без пореза на додату вредност, са урачунатим свим трошковима које понуђач има у реализацији предметне јавне набавке, с тим да ће се за оцену понуде узимати у обзир цена без пореза на додату вредност.
Цена је фиксна и не може се мењати.
Ако је у понуди исказана неуобичајено ниска цена, наручилац ће поступити у складу са чланом 92. Закона.
Цену је потребно изразити нумерички и текстуално, при чему текстуално изражена цена има предност у случају несагласности.

5.12. ФИНАНСИЈСКО ОБЕЗБЕЂЕЊЕ

Понуђач који наступа самостално, понуђач који наступа са подизвођачима, односно група понуђача је у обавези да уз понуду достави:

1) једну бланко соло меницу, потписану и печатом оверену од стране овлашћеног лица са попуњеним, потписаним од стране овлашћеног лица и печатом овереним обрасцем меничног писма – овлашћења за корисника бланко соло менице, фотокопијом картона депонованих потписа и копијом захтева за регистрацију меница, овереном од пословне банке регистрованом у Регистру меница Народне банке Србије, као средство обезбеђења за озбиљност понуде у висини од 10% од вредности уговора без ПДВ-а. Меница за озбиљност понуде траје 90 дана од дана отварања понуда.

Наручилац ће уновчити меницу дату уз понуду уколико:

1) понуђач након истека рока за подношење понуда повуче, опозове или измени своју понуду;

2) понуђач коме је додељен уговор благовремено не потпише уговор.

Наручилац ће вратити менице понуђачима са којима није закључен уговор, одмах по закључењу уговора са изабраним добављачем

Понуђач који наступа самостално, понуђач који наступа са подизвођачима, односно група понуђача је у обавези да уз понуду достави изјаву о достављању средстава финансијског обезбеђења којом потврђује да ће:

- у тренутку закључења уговора: доставити једну бланко соло меницу, потписану и печатом оверену од стране овлашћеног лица са попуњеним, потписаним од стране овлашћеног лица и печатом овереним обрасцем меничног писма – овлашћења за корисника бланко соло менице, фотокопијом картона депонованих потписа и копијом захтева за регистрацију меница, овереном од пословне банке регистрованом у Регистру меница Народне банке Србије, као средство финансијског обезбеђења за добро, квалитетно и у року извршења посла, у висини од 10% од вредности уговора без ПДВ-а, при чему вредност мора бити изражена у динарима

- у тренутку примопредаје предмета уговора: доставити једну бланко соло меницу, потписану и печатом оверену од стране овлашћеног лица са попуњеним, потписаним од стране овлашћеног лица и печатом овереним обрасцем меничног писма – овлашћења за корисника бланко соло менице, фотокопијом картона депонованих потписа и копијом захтева за регистрацију меница, овереном од пословне банке регистрованом у Регистру меница Народне банке Србије, као средство финансијског обезбеђења за отклањање грешака у гарантном року, у висини од 10% од вредности уговора без ПДВ-а, при чему вредност мора бити изражена у динарима без ПДВ-а.

- у тренутку закључења уговора понуђач доставља: једну једну бланко соло меницу, потписану и печатом оверену од стране овлашћеног лица са попуњеним, потписаним од стране овлашћеног лица и печатом овереним обрасцем меничног писма – овлашћења за корисника бланко соло менице, овереном фотокопијом картона депонованих потписа и копијом захтева за регистрацију

меница, овереном од пословне банке регистрованом у Регистру меница Народне банке Србије, као средство финансијског обезбеђења за повраћај авансног плаћања.

Меницу за повраћај авансног плаћања изабрани понуђач подноси у износу траженог аванса који је назначен у понуди и уговору са ПДВ-ом. Меница за повраћај авансног плаћања траје све до коначног извршења радова, тј. до овере окончане ситуације.

Понуђач коме је додељен уговор дужан је да једну бланко соло меницу за добро извршење посла достави наручиоцу у тренутку закључења уговора.
Понуђач коме је додељен уговор дужан је да једну бланко соло меницу за отклањање грешака у гарантном року преда наручиоцу у тренутку примопредаје предмета уговора.
Понуђач коме је додељен уговор дужан је да једну бланко соло меницу за повраћај авансног плаћања достави наручиоцу у тренутку закључења уговора.

НАПОМЕНА: Све менице морају бити потписане од стране лица овлашћеног за заступање и регистроване у складу са чланом 47а. Закона о платном промету («Службени лист СРЈ»бр. 3/02 и 5/03 и «Службени гласник РС» бр. 43/04, 62/06 и 31/11) и Одлуком о ближим условима, садржини и начину вођења регистра меница и овлашћења («Службени гласник РС», бр. 56/11, 80/15, 76/16 и 82/17) у Регистру меница Народне банке Србије, а као доказ понуђач уз меницу доставља копију захтева за регистрацију менице са серијским бројем менице, основом по коме је издата - учешће у поступку јавне набавке), овереног од своје пословне банке. У супротном понуда ће се одбити због битних недостатака као неприхватљива.
Садржина меница:
Бланко соло менице морају бити безусловне, плативе на први позив, не могу садржати додатне услове за исплату, краће рокове од рокова које је одредио наручилац, мањи износ од онога који је одредио наручилац или промењену месну надлежност за решавање спорова. Бланко соло менице морају да садрже потпис и печат понуђача. Потпис овлашћеног лица на меници и меничном овлашћењу мора бити идентичан са потписом у картону депонованих потписа.
Уколико средство обезбеђења није дато у складу са захтевом из конкурсне документације понуда понуђача биће одбијена као неприхватљива због битних недостатака.
По истеку рока важења менице наручилац ће предметне менице вратити, на писани захтев добављача.

5.13. ДОДАТНЕ ИНФОРМАЦИЈЕ И ПОЈАШЊЕЊА

Заинтересовано лице може, у писаном облику тражити од наручиоца додатне информације или појашњења у вези са припремањем понуде, при чему може да укаже наручиоцу и на евентуално уочене недостатке и неправилности у конкурсној документацији, најкасније пет дана пре истека рока за подношење понуде.
Комуникација у вези са додатним информацијама, појашњењима и одговорима врши се на начин одређен чланом 20. Закона о јавним набавкама и то:
- путем електронске поште или поште;
- ако је документ из поступка јавне набавке достављен од стране наручиоца или понуђача путем електронске поште, страна која је извршила достављање дужна је да од друге стране захтева да на исти начин потврди пријем тог документа, што је друга страна дужна да учини када је то неопходно као доказ да је извршено достављање.

Особа за контакт је Ивана Бастић, е-пошта: ivana.bastic@pozarevac.rs, у периоду од 10,00-14,00 часова.

Напомена: *Све захтеве за додатним информацијама путем е - maila, слати само у радно време наручиоца, сваког радног дана у периоду од 10,00-14,00 часова.*

5.14. ДОДАТНА ОБЈАШЊЕЊА, КОНТРОЛА И ДОПУШТЕНЕ ИСПРАВКЕ

Наручилац може да захтева од понуђача додатна објашњења која ће му помоћи при прегледу, вредновању и упоређивању понуда, а може да врши и контролу (увид) код понуђача односно његовог подизвођача.

Наручилац може, уз сагласност понуђача, да изврши исправке рачунских грешака уочених приликом разматрања понуде по окончаном поступку отварања понуда.
У случају разлике између јединичне и укупне цене, меродавна је јединична цена.
Ако се понуђач не сагласи са исправком рачунских грешака, наручилац ће његову понуду одбити као неприхватљиву.

5.15. РОК ВАЖЕЊА ПОНУДЕ

Рок важења понуде не може бити краћи од 90 дана од дана отварања понуда. Понуђач је дужан да у понуди назначи рок важења понуде. Понуда која има краћи рок важења понуде од 90 дана, као и понуда у којој понуђач није навео рок важења понуде, биће одбијена као неприхватљива.
У случају истека рока важења понуде, наручилац је дужан да у писаном облику затражи од понуђача продужење рока важења понуде.
Понуђач који прихвати захтев за продужење рока важења понуде на може мењати понуду.

5.16. КРИТЕРИЈУМИ ЗА ОЦЕЊИВАЊЕ ПОНУДА

Критеријум за оцењивање понуда је **најнижа понуђена цена.**
У ситуацији када постоје две или више понуда са истом понуђеном ценом наручилац ће избор најповољније понуде извршити на тај начин што ће изабрати понуду понуђача који је понудио краћи рок извођења радова.
У ситуацији када су два или више понуђача који су понудили исту цену понудили и исти рок извођења радова, наручилац ће избор најповољније понуде извршити на тај начин што ће изабрати понуду понуђача који је понудио дужи гарантни рок за изведене радове.
У случају примене критеријума најниже понуђене цене, а у ситуацији када постоје понуде домаћег и страног понуђача који пружају услуге или изводе радове, наручилац мора изабрати понуду домаћег понуђача под условом да његова понуђена цена није већа од 5% у односу на најнижу понуђену цену страног понуђача.

5.17. ОБАВЕШТЕЊЕ ПОНУЂАЧИМА

Понуђач је дужан да уз понуду достави изјаву о независној понуди којом под пуном материјалном и кривичном одговорношћу потврђује да је понуду поднео независно, без договора са другим понуђачима или заинтересованим лицима.
Понуда понуђача који не достави потписану и печатом оверену изјаву о независној понуди биће одбијена као неприхватљива.
Понуђач је дужан да при састављању своје понуде изричито наведе да је поштовао обавезе које произлазе из важећих прописа о заштити на раду, запошљавању и условима рада, заштити животне средине, као и да **нема забрану обављања делатности која је на снази у време подношења понуде.**
Понуда понуђача који не достави потписану и печатом оверену изјаву о поштовању обавеза из претходног става биће одбијена као неприхватљива.
Накнаду за коришћење патената, као и одговорност за повреду заштићених права интелектуалне својине трећих лица, сноси понуђач.

5.18. РОК ЗА ЗАКЉУЧЕЊЕ УГОВОРА

Оквирни рок у коме ће наручилац донети одлуку о додели уговора је 25 (двадесетпет) дана од дана отварања понуда.
Наручилац је дужан да уговор о јавној набавци достави понуђачу којем је уговор додељен у року од 8 (осам) дана од дана протека рока за подношење захтева за заштиту права.
Ако понуђач којем је додељен уговор одбије да закључи уговор о јавној набавци, наручилац може да закључи уговор са првим следећим најповољнијим понуђачем.
У случају да је поднета само једна понуда наручилац може закључити уговор пре истека рока за подношење захтева за заштиту права, у складу са чланом 112. став 2. тачка 5) Закона.

5.19. ИЗМЕНЕ ТОКОМ ТРАЈАЊАУГОВОРА

Наручилац може након закључења уговора о јавној набавци без спровођења поступка јавне набавке повећати обим предмета набавке, с тим да се вредност уговора може повећати максимално до 5% од укупне вредности првобитно закљученог уговора, при чему укупна вредност повећања уговора не може да буде већа од вредности из члана 39. став 1. Закона о јавним набавкама („Службени гласник РС“, бр. 124/12, 14/15 и 68/15).

5.20. (НЕГАТИВНЕ РЕФЕРЕНЦЕ)

Наручилац **може о**дбити понуду уколико поседује доказ о постојању негативне референце у складу са чланом 82. Закона о јавним набавкама.

5.21. ЗАХТЕВ ЗА ЗАШТИТУ ПРАВА

Захтев за заштиту права може да поднесе понуђач односно заинтересовано лице**, који има интерес за доделу уговора у конкретном поступку јавне набавке и који је** претрпео или би могао да претрпи штету због поступања наручиоца противно одредбама овог закона.

Захтев за заштиту права подноси се наручиоцу, а копија се истовремено доставља Републичкој комисији. После доношења одлуке о додели уговора и одлуке о обустави поступка, рок за подношење захтева за заштиту права је 10 (десет) дана од дана објављивања одлуке на Порталу јавних набавки.

Подносилац захтева за заштиту права је дужан да уплати таксу на следећи рачун:

Евиденциони рачун: 840-30678845-06, **Шифра плаћања**: 153 или 253, **Модел**: 97, **Позив на број**: 50-016. **Сврха уплате:** такса за захтев за заштиту права; назив наручиоца; број или ознака јавне набавке поводом које се подноси захтев за заштиту права;

Прималац: буџет Републике Србије; **Износ:** 120.000,00 динара ако се захтев за заштиту права подноси након отварања понуда (120.000,00 динара ако се захтев за заштиту права подноси пре отварања понуда).

Као доказ о уплати таксе, у смислу члана 151. став 1. тачка 6) ЗЈН, прихватиће се:

1. Потврда о извршеној уплати таксе из члана 156. ЗЈН која садржи следеће елементе:

(1) да буде издата од стране банке и да садржи печат банке;

(2) да представља доказ о извршеној уплати таксе, што значи да потврда мора да садржи податак да је налог за уплату таксе, односно налог за пренос средстава реализован, као и датум извршења налога.

(3) износ таксе из члана 156. ЗЈН чија се уплата врши;

(4) број рачуна: 840-30678845-06;

(5) шифру плаћања: 153 или 253;

(6) позив на број: подаци о броју или ознаци јавне набавке поводом које се подноси захтев за заштиту права;

(7) сврха: ЗЗП; назив наручиоца; број или ознака јавне набавке поводом које се подноси захтев за заштиту права;

(8) корисник: буџет Републике Србије;

(9) назив уплатиоца, односно назив подносиоца захтева за заштиту права за којег је извршена уплата таксе;

(10) потпис овлашћеног лица банке.

2. Налог за уплату, први примерак, оверен потписом овлашћеног лица и печатом банке или поште, који садржи и све друге елементе из потврде о извршеној уплати таксе наведене под тачком 1.

3. Потврда издата од стране Републике Србије, Министарства финансија, Управе за трезор, потписана и оверена печатом, која садржи све елементе из потврде о извршеној уплати таксе из тачке 1, осим оних наведених под (1) и (10), за подносиоце захтева за заштиту права који имају отворен рачун у оквиру припадајућег консолидованог рачуна трезора, а који се води у Управи за трезор (корисници буџетских средстава, корисници средстава организација за обавезно социјално осигурање и други корисници јавних средстава);

4. Потврда издата од стране Народне банке Србије, која садржи све елементе из потврде о извршеној уплати таксе из тачке 1, за подносиоце захтева за заштиту права (банке и други субјекти) који имају отворен рачун код Народне банке Србије у складу са законом и другим прописом.

Захтев за заштиту права може се поднети у току целог поступка јавне набавке, против сваке радње наручиоца, осим ако овим законом није другачије одређено.
Захтев за заштиту права којим се оспорава врста поступка, садржина позива за подношење понуда или конкурсне документације сматраће се благовременим ако је примљен од стране наручиоца седам дана пре истека рока за подношење понуда, без обзира на начин достављања и уколико је подносилац захтева у складу са чланом 63. став 2. овог закона указао наручиоцу на евентуалне недостатке и неправилности, а наручилац исте није отклонио.
Захтев за заштиту права којим се оспоравају радње које наручилац предузме пре истека рока за подношење понуда, а након истека рока из члана 149. став 3. Закона о јавним набавкама, сматраће се благовременим уколико је поднет најкасније до истека рока за подношење понуда.
Захтевом за заштиту права не могу се оспоравати радње наручиоца предузете у поступку јавне набавке ако су подносиоцу захтева били или могли бити познати разлози за његово подношење пре истека рока за подношење захтева из ст. 3. и 4. члана 149. Закона о јавним набавкама, а подносилац захтева га није поднео пре истека тог рока.
Ако је у истом поступку јавне набавке поново поднет захтев за заштиту права од стране истог подносиоца захтева, у том захтеву се не могу оспоравати радње наручиоца за које је подносилац захтева знао или могао знати приликом подношења претходног захтева.
Захтев за заштиту права не задржава даље активности наручиоца у поступку јавне набавке у складу са одредбама члана 150. Закона о јавним набавкама.
Наручилац објављује обавештење о поднетом захтеву за заштиту права на Порталу јавних набавки и на својој интернет страници најкасније у року од два дана од дана пријема захтева за заштиту права.

5.22. ИЗМЕНЕ КОНКУРСНЕ ДОКУМЕНТАЦИЈЕ

Ако наручилац у року предвиђеном за подношење понуда измени или допуни конкурсну документацију, дужан је да без одлагања измене или допуне објави на Порталу јавних набавки и на својој интернет страници.
Ако наручилац измени или допуни конкурсну документацију осам или мање дана пре истека рока за подношење понуда, наручилац је дужан да продужи рок за подношење понуда и објави обавештење о продужењу рока за подношење понуда.

5.23. ИСПРАВКА ГРЕШКЕ У ПОДНЕТОЈ ПОНУДИ

Уколико понуђач начини грешку у попуњавању, дужан је да исту избели и правилно попуни, а место начињене грешке парафира и овери печатом.

5.24.ЗАШТИТА ПОВЕРЉИВОСТИ ПОДАТАКА КОЈЕ НАРУЧИЛАЦ СТАВЉА ПОНУЂАЧИМА НА РАСПОЛАГАЊЕ, УКЉУЧУЈУЋИ И ЊИХОВЕ ПОДИЗВОЂАЧЕ

Предметна набавка не садржи поверљиве информације које наручилац ставља на располагање.

5.25. ОДУСТАНАК ОД ПРЕДМЕТНЕ ЈАВНЕ НАБАВКЕ

Наручилац задржава право да одустане од предметне јавне набавке.
Наручилац је дужан да обустави поступак јавне набавке уколико нису испуњени услови за доделу уговора из члана 107. Закона о јавним набавкама.
Наручилац доноси одлуку о обустави поступка јавне набавке на основу извештаја о стручној оцени понуда, уколико нису испуњени услови за доделу уговора.
Наручилац може да обустави поступак јавне набавке из објективних и доказивих разлога, који се нису могли предвидети у време покретања поступка и који онемогућавају да се започети поступак оконча **или** услед којих је престала потреба наручиоца за предметном набавком због чега се неће понављати у току исте буџетске године, односно у наредних шест месеци.

ДЕО II
(ПРИЛОЗИ И ОБРАСЦИ)

Образац бр. 1.

ОБРАЗАЦ ЗА ОЦЕНУ ИСПУЊЕНОСТИ УСЛОВА ПОНУЂАЧА И ЧЛАНА ГРУПЕ ПОНУЂАЧА

При састављању понуде у потпуности смо поштовали услове наручиоца, упознати смо са свим условима наручиоца и с тим у вези прилажемо следеће доказе (прилоге и обрасце) о испуњености обавезних и додатних услова:

ДОКАЗИ (ПРИЛОЗИ):

1	2	3	
Доказ о испуњености услова	**Документ**	**Прилог уз понуду**	
ПРИЛОГ БР. 1	**Извод из регистра Агенције за привредне регистре,** односно извод из регистра надлежног Привредног суда	да	не
ПРИЛОГ БР. 2	**Извод из казнене евиденције**, односно уверење надлежног суда и надлежне полицијске управе Министарства унутрашњих послова	да	не
ПРИЛОГ БР. 3	**Уверење Пореске управе Министарства финансија и привреде** о измирењу доспелих пореза и доприноса и уверење надлежне локалне самоуправе о измирењу обавеза по основу изворних локалних јавних прихода	да	не
ПРИЛОГ БР. 4	**Изјава о упису у Регистар понуђача** или **извод из Регистра понуђача**	да	не
ПРИЛОГ БР. 5	Изјава о поштовању обавеза које произлазе из важећих прописа о заштити на раду, запошљавању и условима рада, заштити животне средине, као и да нема забрану обављања делатности која је на снази у време подношења понуде	да	не
ПРИЛОГ БР. 6	**Средства финансијског обезбеђења:** -меница за озбиљност понуде	да	не
	- изјава о достављању средстава финансијског обезбеђења за добро извршење посла, за отклањање грешака у гарантном року и за повраћај аванса	да	не
ПРИЛОГ БР. 7	**Доказ о довољном кадровском капацитету** -списак радно ангажованих лица који ће бити одговорни за извршење уговора	да	не
	- фотокопије пријава на осигурање запослених односно уговора о радном ангажовању	да	не
	- фотокопија личне лиценце одговорног извођача радова 400 или 410 или 412 или 474	да	не
	-изјава одговорног извођача радова	да	не
ПРИЛОГ БР. 8	**Доказ о одговарајућој техничкој опремљености** - извод из пописне листе са стањем на дан	да	не

	31.12.2018.године и др. - фотокопија уговора о закупу или лизингу	да	не
ПРИЛОГ БР. 9	**Доказ о довољном пословном капацитету** - списак најзначајнијих купаца односно наручилаца (референц листа) код којих су изведени радови у претходне три године (2016., 2017. и 2018. година, до дана подношења понуде) - потврде о реализацији закључених уговора	да да	не не

ОБРАСЦИ:

ОБРАЗАЦ БР. 1	Образац за оцену испуњености услова понуђача и члана групе понуђача	да	не
ОБРАЗАЦ БР. 1а	Образац за оцену испуњености услова подизвођача	да	не
ОБРАЗАЦ БР. 2	Општи подаци о понуђачу	да	не
ОБРАЗАЦ БР. 2а	Изјава понуђача о лицу овлашћеном за састављање и потписивање понуде	да	не
ОБРАЗАЦ БР. 3	Изјава о ангажовању подизвођача	да	не
ОБРАЗАЦ БР. 4	Општи подаци о подизвођачу	да	не
ОБРАЗАЦ БР. 5	Изјава чланова групе који подносе заједничку понуду	да	не
ОБРАЗАЦ БР. 6	Општи подаци о члану групе понуђача	да	не
ОБРАЗАЦ БР. 7	Образац меничног овлашћења за озбиљност понуде	да	не
ОБРАЗАЦ БР. 8	Референц листа за радове тражене референц листом	да	не
ОБРАЗАЦ БР. 9	Потврде о реализацији закључених уговора за радове тражене референц листом	да	не
ОБРАЗАЦ БР. 10	Образац понуде	да	не
ОБРАЗАЦ БР. 11	Образац структуре цене са упутством како да се попуни	да	не
ОБРАЗАЦ БР. 12	Изјава одговорног извођача радова	да	не
ОБРАЗАЦ БР. 13	Образац трошкова припреме понуде	да	не
ОБРАЗАЦ БР. 14	Образац изјаве о независној понуди	да	не
ОБРАЗАЦ БР. 15	Образац изјаве о поштовању обавеза	да	не
ОБРАЗАЦ БР. 16	Образац доказа о поседовању техничког капацитета за грађевинске радове	да	не
ОБРАЗАЦ БР. 17	Модел уговора	да	не

Напомена:

Образац потписује овлашћено лице.

ОБРАЗАЦ КОПИРАТИ У ПОТРЕБНОМ БРОЈУ ПРИМЕРАКА ЗА СВАКОГ ЧЛАНА ГРУПЕ ПОНУЂАЧА.

Потпис овлашћеног лица

Датум: _____ 2019. године

Образац бр. 1а

ОБРАЗАЦ ЗА ОЦЕНУ ИСПУЊЕНОСТИ УСЛОВА ПОДИЗВОЂАЧА

При састављању понуде у потпуности смо поштовали услове наручиоца, упознати смо са свим условима наручиоца и с тим у вези прилажемо следеће доказе (прилоге и обрасце) о испуњености обавезних и додатних услова:

ДОКАЗИ (ПРИЛОЗИ):

Бр. прилога	**Документ**	**Прилог уз понуду**	
ПРИЛОГ БР. 1	Извод из регистра Агенције за привредне регистре, односно извод из регистра надлежног Привредног суда	да	не
ПРИЛОГ БР. 2	Извод из казнене евиденције, односно уверење надлежног суда и надлежне полицијске управе Министарства унутрашњих послова	да	не
ПРИЛОГ БР. 3	Уверење Пореске управе Министарства финансија и привреде о измирењу доспелих пореза и доприноса и уверење надлежне локалне самоуправе о измирењу обавеза по основу изворних локалних јавних прихода	да	не
ПРИЛОГ БР. 4	Изјава о упису у Регистар понуђача или извод из Регистра понуђача	да	не
ПРИЛОГ БР. 5	Изјава о поштовању обавеза које произлазе из важећих прописа о заштити на раду, запошљавању и условима рада, заштити животне средине, као и да нема забрану обављања делатности која је на снази у време подношења понуде	да	не

ОБРАЗАЦ КОПИРАТИ У ПОТРЕБНОМ БРОЈУ ПРИМЕРАКА ЗА СВАКОГ ПОДИЗВОЂАЧА.

Потпис овлашћеног лица

Датум: _____ 2019. године

_____

Образац бр. 2

ПОДАЦИ О ПОНУЂАЧУ

1. КОЈИ НАСТУПА САМОСТАЛНО
2. КОЈИ НАСТУПА СА ПОДИЗВОЂАЧИМА
3. ОВЛАШЋЕНОГ ЧЛАНА ГРУПЕ ПОНУЂАЧА

(заокружити)

Пословно име или скраћени назив понуђача	
Седиште и адреса понуђача	
Одговорно лице (потписник уговора)	
Особа за контакт	
Телефон	
Телефакс	
E-mail	
Текући рачун привредног друштва и банка	
Матични број понуђача	
Порески број привредног друштва – ПИБ	

Датум: _____ 2019. године

Име и презиме овлашћеног лица

_____

Потпис овлашћеног лица

_____

Напомена:

Образац потписује овлашћено лице понуђача.

Образац бр. 2а

ИЗЈАВА ПОНУЂАЧА О ЛИЦУ ОВЛАШЋЕНОМ ЗА САСТАВЉАЊЕ И ПОТПИСИВАЊЕ ПОНУДЕ

1. КОЈИ НАСТУПА САМОСТАЛНО
2. КОЈИ НАСТУПА СА ПОДИЗВОЂАЧИМА
3. ОВЛАШЋЕНОГ ЧЛАНА ГРУПЕ ПОНУЂАЧА

(заокружити)

Под пуном моралном, материјалном и кривичном одговорношћу изјављујем да је понуду за јавну набавку број **ЈН ОП 40/2019 – Уређење игралишта у ул. Димитрија Павловића у Пожаревцу, саставио и потписао** _____

(име, презиме и звање)

у име и за рачун понуђача _____

ИМЕ И ПРЕЗИМЕ ОДГОВОРНОГ ЛИЦА-ДИРЕКТОРА (ПОНУЂАЧА ИЛИ ОВЛАШЋЕНОГ ЧЛАНА ГРУПЕ ПОНУЂАЧА)

Датум: _____ 2019. године

_____

ПОТПИС ОДГОВОРНОГ ЛИЦА-ДИРЕКТОРА

_____

НАПОМЕНА: Уколико понуду саставља и потписује одговорно лице-директор понуђача, односно одговорно лице-директор овлашћеног члана групе понуђача, образац је неприменљив.

Образац бр. 3

ИЗЈАВА ПОНУЂАЧА О АНГАЖОВАЊУ ПОДИЗВОЂАЧА

(СПИСАК ПОДИЗВОЂАЧА КОЈЕ ЈЕ ПОНУЂАЧ УКЉУЧИО У ПОНУДУ)

За реализацију јавне набавке, ангажоваћемо следеће подизвођаче:

НАЗИВ ПОДИЗВОЂАЧА	ДЕО РАДОВА КОЈЕ ИЗВОДИ	УЧЕШЋЕ ПОДИЗВОЂАЧА У %

Датум: _____ 2019. године **Потпис овлашћеног лица**

_____

Напомена:

Максимално учешће подизвођача је 50% од укупне вредности понуде.

Образац копирати у потребном броју примерака за подизвођаче уколико понуђач наступа са подизвођачима.

Образац потписује овлашћено лице понуђача или овлашћено лице подизвођача.

Образац бр. 4

ОПШТИ ПОДАЦИ О ПОДИЗВОЂАЧУ

Пословно име или скраћени назив подизвођача	
Седиште и адреса подизвођача	
Одговорна особа-директор	
Особа за контакт	
Телефон	
Телефакс	
E-mail	
Текући рачун подизвођача	
Матични број подизвођача	
Порески број подизвођача – ПИБ	

Потпис овлашћеног лица

Датум: _____ 2019. године

_____

Напомена:

Образац копирати у потребном броју примерака за подизвођаче уколико понуђач наступа са подизвођачима.

Образац потписује овлашћено лице понуђача или овлашћено лице подизвођача.

Образац бр. 5

ИЗЈАВА ЧЛАНОВА ГРУПЕ ПОНУЂАЧА КОЈИ ПОДНОСЕ ЗАЈЕДНИЧКУ ПОНУДУ Број понуде: _____			
Изјављујемо да наступамо као група понуђача у отвореном поступку јавне набавке бр. **ЈН ОП 40/2019 – Уређење игралишта у ул. Димитрија Павловића у Пожаревцу** Овлашћујемо члана групе _____ да у име и за рачун осталих чланова групе иступа пред наручиоцем.			
ПУН НАЗИВ И СЕДИШТЕ (АДРЕСА) ЧЛАНА ГРУПЕ	**ДЕО НАБАВКЕ КОЈИ ЋЕ ИЗВРШИТИ ЧЛАН ГРУПЕ**	**УЧЕШЋЕ ЧЛАНА ГРУПЕ У ПОНУДИ (процентулно)**	**ПОТПИС ОДГОВОРНОГ ЛИЦА И ПЕЧАТ ЧЛАНА ГРУПЕ**
Овлашћени члан:			Потпис одговорног лица: _____
Члан групе:			Потпис одговорног лица: _____
Члан групе:			Потпис одговорног лица: _____
Датум: _____ 2019. године			

Образац потписују одговорна лица сваког члана групе понуђача -директори

Образац бр. 6

ОПШТИ ПОДАЦИ О ЧЛАНУ ГРУПЕ ПОНУЂАЧА

Пословно име или скраћени назив члана групе понуђача	
Седиште и адреса члана групе понуђача	
Одговорно лице члана групе-директор	
Особа за контакт	
Телефон	
Телефакс	
E-mail	
Текући рачун привредног друштва и банка	
Матични број понуђача	
Порески број привредног друштва – ПИБ	

Име и презиме овлашћеног лица

_____

Датум: _____ 2019. године

Потпис овлашћеног лица

_____

Образац копирати у потребном броју примерака за сваког члана групе понуђача.
Образац потписује овлашћено лице овлашћеног члана групе понуђача или овлашћено лице члана групе.

Образац бр. 7

ИЗЈАВА О
ДОСТАВЉАЊУ СРЕДСТАВА ФИНАНСИЈСКОГ ОБЕЗБЕЂЕЊА

Изјављујем под пуном моралном, кривичном и материјалном одговорношћу да ћу у случају да будем изабран као најповољнији понуђач за јавну набавку бр. ЈН ОП 40/2019 **– Уређење игралишта у ул. Димитрија Павловића у Пожаревцу**, за потребе наручиоца, доставити:

- **у тренутку закључења уговора:** једну бланко соло меницу, потписану и печатом оверену од стране овлашћеног лица са попуњеним, потписаним од стране овлашћеног лица и печатом овереним обрасцем меничног писма – овлашћења за корисника бланко соло менице, фотокопијом картона депонованих потписа и копијом захтева за регистрацију меница, овереном од пословне банке регистрованом у Регистру меница Народне банке Србије, као средство финансијског обезбеђења за добро, квалитетно и у року извршења посла, у висини од 10% од вредности уговора што износи _____ динара без ПДВ-а.

- **у тренутку примопредаје предмета уговора:** једну бланко соло меницу, потписану и печатом оверену од стране овлашћеног лица са попуњеним, потписаним од стране овлашћеног лица и печатом овереним обрасцем меничног писма – овлашћења за корисника бланко соло менице, фотокопијом картона депонованих потписа и копијом захтева за регистрацију меница, овереном од пословне банке регистрованом у Регистру меница Народне банке Србије, као средство финансијског обезбеђења за отклањање грешака у гарантном року, у висини од 10% од вредности уговора што износи _____ динара без ПДВ-а.

- **у тренутку закључења уговора**: једну једну бланко соло меницу, потписану и печатом оверену од стране овлашћеног лица са попуњеним, потписаним од стране овлашћеног лица и печатом овереним обрасцем меничног писма – овлашћења за корисника бланко соло менице, овереном фотокопијом картона депонованих потписа и копијом захтева за регистрацију меница, овереном од пословне банке регистрованом у Регистру меница Народне банке Србије, као средство финансијског обезбеђења за повраћај авансног плаћања, у висини од _____% од вредности уговора што износи _____ динара са ПДВ-ом.

Дана _____ 2019. године

ПОНУЂАЧ/ОВЛАШЋЕНИ ЧЛАН ГРУПЕ ПОНУЂАЧА

_____

(потпис овлашћеног лица)

Образац бр. 8а

ОБРАЗАЦ МЕНИЧНОГ ОВЛАШЋЕЊА

за озбиљност понуде

На основу Закона о меници („Службени лист ФНРЈ“, бр. 104/46, „Службени лист СФРЈ“ бр. 16/65, 54/70 и 57/89, „Службени лист СРЈ“, бр. 46/96 и „Службени лист СЦГ“, бр. 1/03-Уставна повеља)

ДУЖНИК: _____

М.Б.: _____ (*унети одговарајуће податке*

ПИБ: _____ *дужника – издаваоца менице)*

ТЕКУЋИ РАЧУН: _____

КОД БАНКЕ: _____

ИЗДАЈЕ МЕНИЧНО ПИСМО – ОВЛАШЋЕЊЕ
- за корисника бланко сопствене менице –

КОРИСНИК: Градска управа града Пожаревца, ул. Дринска 2, Пожаревац (у даљем тексту: Поверилац)

Предајемо Вам бланко сопствену меницу и овлашћујемо Повериоца, да предату меницу број _____ *(унети серијски број менице)* може попунити у износу од _____ (_____ динара), за озбиљност понуде.

Овлашћујемо Повериоца да попуни меницу за наплату на износ од _____ (_____ динара) и да иницира наплату бланко сопствене менице са клаузулом „без протеста“ издавањем налога за наплату на терет дужника са роком доспећа по виђењу, та да, без трошкова и вансудски, у складу са важећим прописима, изврши наплату са свих рачуна Дужника _____ _____ *(унети одговарајуће податке дужника – издаваоца менице – назив, место и адресу)*, код банака, а у корист Повериоца **Градска управа града Пожаревца, ул. Дринска 2, Пожаревац** (у даљем тексту: Поверилац, а у сврху финансијског обезбеђења **за озбиљност понуде** заведене код Повериоца – под бројем _____ од _____, и код Дужника под бројем _____ од _____.

Овлашћујемо банке код којих имамо рачуне да наплату – плаћање, изврше на терет свих наших рачуна, као и да поднети налог за наплату заведу у редослед чекања у случају да на рачунима уопште нема или нема довољно средстава или због поштовања приоритета у наплати са рачуна.

Дужник се одриче права на повлачење овог овлашћења, на стављање приговора на задужење и на сторнирање задужења по овом основу за наплату.

Меница је важећа и у случају да дође до промене лица овлашћеног за заступање Дужника, статусних промена или оснивања нових правних субјеката од стране дужника. Меница је потписана од стране овлашћеног лица за заступање Дужника _____ (*унети име и презиме овлашћеног лица).*

Рок важења меничног овлашћења је 90 дана од дана отварања понуда.

Ово менично писмо – овлашћење, сачињено је у 2 (два) истоветна примерка, од којих је 1 (један) примерак за Повериоца, а 1 (један) задржава Дужник.

Издавалац менице

Место: _____

Датум: _____ **2019. године**

_____

потпис овлашћеног лица

Образац бр. 8б

ОБРАЗАЦ МЕНИЧНОГ ОВЛАШЋЕЊА

за добро извршење посла

На основу Закона о меници („Службени лист ФНРЈ“, бр. 104/46, „Службени лист СФРЈ“ бр. 16/65, 54/70 и 57/89, „Службени лист СРЈ“, бр. 46/96 и „Службени лист СЦГ“, бр. 1/03-Уставна повеља)

ДУЖНИК: _____

М.Б.: _____ (*унети одговарајуће податке*

ПИБ: _____ *дужника – издаваоца менице)*

ТЕКУЋИ РАЧУН: _____

КОД БАНКЕ: _____

ИЗДАЈЕ МЕНИЧНО ПИСМО – ОВЛАШЋЕЊЕ
- за корисника бланко сопствене менице –

КОРИСНИК: Градска управа града Пожаревца, ул. Дринска 2, Пожаревац (у даљем тексту: Поверилац)

Предајемо Вам бланко сопствену меницу и овлашћујемо Повериоца, да предату меницу број _____ *(унети серијски број менице)* може попунити у износу од _____ (_____ динара), за добро извршење посла.

Овлашћујемо Повериоца да попуни меницу за наплату на износ од _____ (_____ динара) и да иницира наплату бланко сопствене менице са клаузулом „без протеста“ издавањем налога за наплату на терет дужника са роком доспећа по виђењу, та да, без трошкова и вансудски, у складу са важећим прописима, изврши наплату са свих рачуна Дужника _____ _____ *(унети одговарајуће податке дужника – издаваоца менице – назив, место и адресу)*, код банака, а у корист Повериоца **Градска управа града Пожаревца, ул. Дринска бр. 2, Пожаревац** (у даљем тексту: Поверилац, а у сврху финансијског обезбеђења **за добро извршење посла** по уговору заведеном код Повериоца – под бројем _____ од _____, и код Дужника под бројем _____ од _____.

Овлашћујемо банке код којих имамо рачуне да наплату – плаћање, изврше на терет свих наших рачуна, као и да поднети налог за наплату заведу у редослед чекања у случају да на рачунима уопште нема или нема довољно средстава или због поштовања приоритета у наплати са рачуна.

Дужник се одриче права на повлачење овог овлашћења, на стављање приговора на задужење и на сторнирање задужења по овом основу за наплату.

Меница је важећа и у случају да дође до промене лица овлашћеног за заступање Дужника, статусних промена или оснивања нових правних субјеката од стране дужника. Меница је потписана од стране овлашћеног лица за заступање Дужника _____ (*унети име и презиме овлашћеног лица).*

Рок важења меничног овлашћења је 30 дана дуже од дана истека рока за коначно извршење посла, с тим да евентуални продужетак рока за извођење радова која су предмет јавне набавке има за последицу и продужење рока важења менице и меничног овлашћења, за исти број дана за који ће бити продужен рок за извођење радова.

Ово менично писмо – овлашћење, сачињено је у 2 (два) истоветна примерка, од којих је 1 (један) примерак за Повериоца, а 1 (један) задржава Дужник.

Издавалац менице

Место: _____
Датум: _____ **2019. године**

_____
потпис овлашћеног лица

Образац бр. 8в

ОБРАЗАЦ МЕНИЧНОГ ОВЛАШЋЕЊА
за отклањање грешака у гарантном року

На основу Закона о меници („Службени лист ФНРЈ“, бр. 104/46, „Службени лист СФРЈ“ бр. 16/65, 54/70 и 57/89, „Службени лист СРЈ“, бр. 46/96 и „Службени лист СЦГ“, бр. 1/03-Уставна повеља)

ДУЖНИК: _____

М.Б.: _____ (*унети одговарајуће податке*

ПИБ: _____ *дужника – издаваоца менице)*

ТЕКУЋИ РАЧУН: _____

КОД БАНКЕ: _____

ИЗДАЈЕ МЕНИЧНО ПИСМО – ОВЛАШЋЕЊЕ
- за корисника бланко сопствене менице –

КОРИСНИК: Градска управа града Пожаревца, ул. Дринска 2, Пожаревац (у даљем тексту: Поверилац)

Предајемо Вам бланко сопствену меницу и овлашћујемо Повериоца, да предату меницу број _____ *(унети серијски број менице)* може попунити у износу од _____ (_____ динара), **за отклањање грешака у гарантном року**.

Овлашћујемо Повериоца да попуни меницу за наплату на износ од _____ (_____ динара) и да иницира наплату бланко сопствене менице са клаузулом „без протеста“ издавањем налога за наплату на терет дужника са роком доспећа по виђењу, та да, без трошкова и вансудски, у складу са важећим прописима, изврши наплату са свих рачуна Дужника _____ _____ *(унети одговарајуће податке дужника – издаваоца менице – назив, место и адресу)*, код банака, а у корист Повериоца **Градска управа града Пожаревца, ул. Дринска 2, Пожаревац** (у даљем тексту: Поверилац, а у сврху финансијског обезбеђења **за отклањање грешака у гарантном року** по уговору заведеном код Повериоца – под бројем _____ од _____, и код Дужника под бројем _____ од _____.

Овлашћујемо банке код којих имамо рачуне да наплату – плаћање, изврше на терет свих наших рачуна, као и да поднети налог за наплату заведу у редослед чекања у случају да на рачунима уопште нема или нема довољно средстава или због поштовања приоритета у наплати са рачуна.

Дужник се одриче права на повлачење овог овлашћења, на стављање приговора на задужење и на сторнирање задужења по овом основу за наплату.

Меница је важећа и у случају да дође до промене лица овлашћеног за заступање Дужника, статусних промена или оснивања нових правних субјеката од стране дужника. Меница је потписана од стране овлашћеног лица за заступање Дужника _____ (*унети име и презиме овлашћеног лица).*

Рок важења меничног овлашћења је 30 дана дужи од гарантног рока који је одређен за исправан рад, с тим да евентуално неотклањање грешака на захтев наручиоца има за последицу и продужење рока важења менице и меничног овлашћења, за исти број дана за који ће бити продужен рок за отклањање грешака односно усклађивање квалитета материјала и извођења са захтевима наручиоца.

Ово менично писмо – овлашћење, сачињено је у 2 (два) истоветна примерка, од којих је 1 (један) примерак за Повериоца, а 1 (један) задржава Дужник.

Издавалац менице

Место: _____
Датум: _____ **2019. године**

_____
потпис овлашћеног лица

Образац бр. 8г

ОБРАЗАЦ МЕНИЧНОГ ОВЛАШЋЕЊА

за авансно плаћање

На основу Закона о меници („Службени лист ФНРЈ“, бр. 104/46, „Службени лист СФРЈ“ бр. 16/65, 54/70 и 57/89, „Службени лист СРЈ“, бр. 46/96 и „Службени лист СЦГ“, бр. 1/03-Уставна повеља)

ДУЖНИК: _____

М.Б.: _____ (*унети одговарајуће податке*

ПИБ: _____ *дужника – издаваоца менице)*

ТЕКУЋИ РАЧУН: _____

КОД БАНКЕ: _____

ИЗДАЈЕ МЕНИЧНО ПИСМО – ОВЛАШЋЕЊЕ
- за корисника бланко сопствене менице –

КОРИСНИК: Градска управа града Пожаревца, ул. Дринска 2, Пожаревац (у даљем тексту: Поверилац)

Предајемо Вам бланко сопствену меницу и овлашћујемо Повериоца, да предату меницу број _____ *(унети серијски број менице)* може попунити у износу од _____ (_____ динара), за авансно плаћање

Овлашћујемо Повериоца да попуни меницу за наплату на износ од _____ (_____ динара) и да иницира наплату бланко сопствене менице са клаузулом „без протеста“ издавањем налога за наплату на терет дужника са роком доспећа по виђењу, та да, без трошкова и вансудски, у складу са важећим прописима, изврши наплату са свих рачуна Дужника _____ _____ *(унети одговарајуће податке дужника – издаваоца менице – назив, место и адресу)*, код банака, а у корист Повериоца **Градска управа града Пожаревца, ул. Дринска 2, Пожаревац** (у даљем тексту: Поверилац, а у сврху финансијског обезбеђења за авансно плаћање, по уговору заведеном код Повериоца – под бројем _____ од _____, и код Дужника под бројем _____ од _____.

Овлашћујемо банке код којих имамо рачуне да наплату – плаћање, изврше на терет свих наших рачуна, као и да поднети налог за наплату заведу у редослед чекања у случају да на рачунима уопште нема или нема довољно средстава или због поштовања приоритета у наплати са рачуна.

Дужник се одриче права на повлачење овог овлашћења, на стављање приговора на задужење и на сторнирање задужења по овом основу за наплату.

Меница је важећа и у случају да дође до промене лица овлашћеног за заступање Дужника, статусних промена или оснивања нових правних субјеката од стране дужника. Меница је потписана од стране овлашћеног лица за заступање Дужника _____ (*унети име и презиме овлашћеног лица).*

Рок важења меничног овлашћења је 30 дана дужи од дана истека рока за коначно извршење посла, с тим да евентуални продужетак рока за извршење посла који је предмет јавне набавке има за последицу и продужење рока важења менице и меничног овлашћења, за исти број дана за који ће бити продужен рок за извршење посла.

Ово менично писмо – овлашћење, сачињено је у 2 (два) истоветна примерка, од којих је 1 (један) примерак за Повериоца, а 1 (један) задржава Дужник.

Издавалац менице

Место: _____
Датум: _____ **2019. године**

_____
потпис овлашћеног лица

Образац бр. 9

РЕФЕРЕНЦ ЛИСТА

Списак изведених радова на пословима уређења зеленила и игралишта у претходне три обрачунске године (2016, 2017. и 2018. година, а до дана подношења понуде)

Редни број	Назив наручиоца	Година у којој су изведени радови	Вредност уговора

Потпис овлашћеног лица

Датум: _____ 2019. године

_____

НАПОМЕНА: КАО ДОКАЗ ПРИЛОЖИТИ ПОТВРДУ ИЗДАТУ ИЛИ ПОТПИСАНУ ОД СТРАНЕ НАДЛЕЖНОГ ОРГАНА НА ОБРАСЦУ БРОЈ 10а. КОНКУРСНЕ ДОКУМЕНТАЦИЈЕ

Образац копирати у потребном броју примерака за сваког члана групе понуђача.

Образац потписује овлашћено лице понуђача уколико наступа самостално или са подизвођачима.

Образац бр. 10

П О Т В Р Д А

о реализацији закључених уговора по основу изведених радова на пословима уређења зеленила и игралишта

_____

Назив наручиоца

_____

Адреса

Заводни број: _____

Датум и место: _____

Овим потврђујемо да је привредно друштво/предузетник

_____

за потребе наручиоца

_____

извео(ла)

_____

_____(навести врсту радова)

У вредности од _____ динара без ПДВ-а

а на основу уговора _____ од _____ и да је све обавезе преузете по основу овог уговора извршио у потпуности, сагласно уговореном квалитету и у уговореном року.
Ова потврда се издаје ради учешћа у поступку јавне набавке и не може се употребити за друге сврхе.
Контакт особа наручиоца: _____, телефон _____

Да су подаци тачни својим потписом потврђује:

Овлашћено лице наручиоца:

_____

За сваки изведени посао образац копирати у потребном броју примерака.

Образац бр. 11

ОБРАЗАЦ ПОНУДЕ

Општи подаци о понуђачу:

Пословно име или скраћени назив	
Адреса седишта	
Матични број	
ПИБ	
Особа за контакт	

На основу позива за подношење понуда за доделу уговора за јавну набавку бр. **ЈН ОП 40/2019 – Уређење игралишта у ул. Димитрија Павловића у Пожаревцу, подносимо**

ПОНУДУ бр. _____

1. Да квалитетно изведемо радове у складу са наведеним условима из конкурсне документације, поштујући све важеће прописе и стандарде, на начин:

а) самостално **б)** заједничка понуда **в)** са подизвођачем

Општи подаци о члану групе понуђача:

Пословно име или скраћени назив	
Адреса седишта	
Матични број	
ПИБ	
Особа за контакт	

Општи подаци о члану групе понуђача:

Пословно име или скраћени назив	
Адреса седишта	
Матични број	
ПИБ	
Особа за контакт	

Општи подаци о подизвођачу:

Пословно име или скраћени назив	
Адреса седишта	
Матични број	
ПИБ	
Особа за контакт	

Општи подаци о подизвођачу:

Пословно име или скраћени назив	
Адреса седишта	
Матични број	
ПИБ	
Особа за контакт	

2.

Укупна вредност понуде изражена у динарима без ПДВ-а:	
Словима:	
Укупна вредност понуде изражена у динарима са ПДВ-ом:	
Словима:	

3. Услови плаћања :
- аванс _____% (највише до 30%)
- без аванса

4. Рок извођења радова:_____ не дужи од **30 радних дана од дана увођења Извођача у посао**

5. Гарантни рок:
а)_____ године (минимално **2** године за радове рачунајући од дана записничке примопредаје радова)

6. Важност понуде износи _____ (_____) дана од дана отварања понуда (не краћи од **90** дана)
словима

7. За извршење набавке ангажујемо_____ (_____) подизвођача
словима
(уписати број подизвођача) који ће извршити _____% набавке.

8. Део предмета набавке који ће бити извршен преко подизвођача: _____.

Датум: _____ 2019. године **Потпис овлашћеног лица**

_____

Образац бр. 12

ОБРАЗАЦ СТРУКТУРЕ ЦЕНЕ

УРЕЂЕЊЕ ДЕЧИЈЕГ ИГРАЛИШТА У УЛ. ДИМИТРИЈА ПАВЛОВИЋА

		ј.м.	количина	Јед. Цена без ПДВ-а	Јед. Цена са ПДВ-ом	Укупно без ПДВ-а	Укупно са ПДВ-ом
1	**ПРИПРЕМНИ РАДОВИ**						
1,1	Уклањање корова, сакупљање шута и смећа са површине која се уређује , утовар и одвоз на депонију до 5 км удаљен.	m2	200,00				
1,2	Геодетско обележавање кошаркашког игралишта и исколчавање пре почетка радова	m	48,00				
1,3	Демонтажа постојећих љуљашки и клацкалице, одвоз до складишта до 5 км удаљености	ком.	3,00				
1,4	Ископ темеља за стубове панелне ограде (ограда укупне дужине 80 м , субови на 2 м =40 +4 за две капије= 44)	ком.	44,00				
1,6	Машински ископ земље III категорије дубине 25 цм дубине са утоваром и одвозом на депонију до 5 км удаљености за кошаркашко игралиште П=144 м2	m2	144,00				
	УКУПНО:						

				Јед. Цена без ПДВ-а	Јед. Цена са ПДВ-ом	Укупно без ПДВ-а	Укупно са ПДВ-ом
2	**ИЗГРАДЊА ИГРАЛИШТА**						
2,1	Набавка транспорт и уградња парковских ивичњака димензије у бетонском темељу МБ 20 са фуговањем спојница (48м око игралишта за баскет)	m	50,00				
2,2	Набавка, транспорт истовар и разастирање шљунка гранулације 8-16 мм Дебљине 10цм ,испод платоа за игралиште за баскет са ваљањем и набијањем вибро-жабом (144 м2)	m2	144,00				
2,3	Израда армирано бетонског терена за баскет МБ 25 дебљине 10 цм (144 х 0,15)	m3	14,50				
2,4	Набавка, транспорт и уградња плоча од рециклиране гуме минималне дебљине слоја 40 мм, на бетонској подлози дечијег игралишта	m2	66,00				
	УКУПНО:						

				Јед. Цена без ПДВ-а	Јед. Цена са ПДВ-ом	Укупно без ПДВ-а	Укупно са ПДВ-ом
3	**ИЗРАДА ОГРАДЕ**						
3,1	Бетонирање темеља за високе стубове (3м изнад темеља) ограде , 50x50x80 см бетоном МБ 25 са уградњом стубова (48 м дужина ограде, на 2 м размака 24 ком. стубова)	m3	5,00				
3,2	Бетонирање темеља за ниске стубове ограде (1,2м изнад темеља у дужини од 35 м) , 30x30x50 см бетоном МБ 25 са уградњом стубова (18 ком)	m3	1,00				
3,3	Набавка транспорт и уградња панелне ограде висине изнад темеља 3 м са усадним стубовима и једном капијом (0,8 x 2 м)	m	48,00				
3,4	Набавка транспорт и уградња панелне ограде висине изнад темеља1,2 м са усадним стубовима и једном капијом (0,8 x 1,2 м)	m	35,00				
	УКУПНО:						

				Јед. Цена без ПДВ-а	Јед. Цена са ПДВ-ом	Укупно без ПДВ-а	Укупно са ПДВ-ом
4	**МОБИЛИЈАР**						
4,1	Набавка , транспорт и уградња дупле љуљашке са пењалицом и тобоганом	ком.	1,00				
4,2	Набавка , транспорт и уградња парковске клупе	ком.	3,00				
4,3	Набавка, транспорт и уградња коша за кошарку (носећа конструкција , табла и обруч са мрежицом)	ком	1,00				
4,4	Набавка транспорт и уградња мини трибина ширине 2м (према приложеној скици)	ком.	1,00				
	УКУПНО:						

	ОЗЕЛЕЊАВАЊЕ	**ј.м.**	**количина**	Јед. Цена без ПДВ-а	Јед. Цена са ПДВ-ом	Укупно без ПДВ-а	Укупно са ПДВ-ом
5	Фрезирање, ђубрење,фино планирање, са сетвом траве, грабуљањем,ваљањем и заливањем до првог кошења	m2	200,00				
5,1	Набавка , транспорт смеше траве отпорне на гажење и сушу *Lolium perene 40% Festuca rubra 15%(festuca ovina) Poa pratensis 20% Poa hemoralis 25%*	m2	200,00				
5,2	Садња садница високих лишћара 10-12 год. Ископ јаме за садњу димензија 90x90x90 (уз одвајање плодне земље). Садња садница са засипањем јаме плодном земљом уз додавање стајског ђубрива или одговарајућа количина КАНа и фиксирање садница облицом, чанковање и прво заливање.	ком.	10,00				
5,3	Садња садница зимзеленог и листопадног шибља старости 4-6 година. Ископ јаме за садњу садница 40x40x40 . Садња садница уз додавање две лопате стајског ђубриваили одговарајућа количина КАН-а и заливање.	ком.	15,00				
	УКУПНО:						

РЕКАПИТУЛАЦИЈА:

1. ПРИПРЕМНИ РАДОВИ		
2. ИЗГРАДЊА ИГРАЛИШТА		
3. ИЗРАДА ОГРАДЕ		
4. МОБИЛИЈАР		
5. ОЗЕЛЕЊАВАЊЕ		
УКУПНО:		
ПДВ:		
УКУПНО СА ПДВ-ом:		

Понуђач треба да попуни образац структуре цене на следећи начин:

1) у колони 5. уписати колико износи јединична цена без ПДВ-а, за тражени предмет јавне набавке;
2) у колони 6. уписати колико износи јединична цена са ПДВ-ом, за тражени предмет јавне набавке;
3) у колони 7. уписати колико износи укупна цена за тражену количину без ПДВ-а, за предмет јавне набавке;
4) у колони 8. уписати колико износи укупна цена за тражену количину са ПДВ-ом, за предмет јавне набавке;

Потпис овлашћеног лица

Датум: _____2019. године **_____**

Образац бр. 13

ИЗЈАВА ОДГОВОРНОГ ИЗВОЂАЧА РАДОВА

У случају потписивања Уговора са Понуђачем;

_____ из _____,

за извођење радова:

ЈН ОП 40/2019 – Уређење игралишта у ул. Димитрија Павловића у Пожаревцу

_____ са лиценцом број _____
(име и презиме одговорног извођача) *(број лиценце)*

1) Изјављујем да прихватам да будем у име Понуђача одговорни извођач радова.

2) У прилогу достављам фотокопију своје лиценце оверену личним печатом.

Датум:_____.2019.године

_____
Потпис одговорног извођача радова

Образац бр. 14
ПОНУЂАЧ:

_____

ОБРАЗАЦ ТРОШКОВА ПРИПРЕМЕ ПОНУДЕ
ДОСТАВЉЕНЕ ПО ЈАВНОЈ НАБАВЦИ БРОЈ
ЈН ОП 40/2019 - Уређење игралишта у ул. Димитрија Павловића у Пожаревцу

Врста трошка	Вредност
Укупно без ПДВ-а:	
ПДВ :	
Укупно са ПДВ-ом:	**100%**

Структуру трошкова припреме понуде понуђач прилаже и тражи накнаду наведених трошкова уколико наручилац предметни поступак јавне набавке обустави из разлога који су на страни наручиоца , сходно члану 88. став 3. Закона о јавним набавкама („Службени гласник РС“, бр. 124/12, 14/15 и 68/15).

Напомена:

- од понуђача се захтева да наведе све елементе који чине трошкове припреме понуде (на пример: трошкови прибављања средстава финансијског обезбеђења, трошкови овере доказа о испуњености услова, трошкови израде узорака или модела…)
- образац трошкова припреме понуде попуњавају понуђачи који су имали наведене трошкове и који тражи да му их наручилац надокнади
- остале трошкове припреме и подношења понуде сноси искључиво понуђач и не може тражити од наручиоца накнаду трошкова (члан 88. став 2. Закона о јавним набавкама („Службени гласник РС“, бр. 124/12, 14/15 и 68/15)
- уколико понуђач не попуни образац трошкова припреме понуде, наручилац није дужан да му надокнади трошкове

Датум: _____2019. године **Потпис овлашћеног лица**

_____

Образац бр. 15

ИЗЈАВА О НЕЗАВИСНОЈ ПОНУДИ

У складу са чланом 26. Закона о јавним набавкама под пуном моралном, материјалном и кривичним одговорношћу, као заступник понуђача дајем следећу:

И З Ј А В У

ПОНУЂАЧ, _____, из _____, адреса _____ овом изјавом потврђује да је понуду у поступку јавне набавке **ЈН ОП 40/2019 – Уређење игралишта у ул. Димитрија Павловића у Пожаревцу,** поднео независно, без договора са понуђачима или другим заинтересованим лицима.

Потпис овлашћеног лица

Датум: _____ 2019. године

_____

Напомена: у случају постојања основане сумње у истинитост изјаве о независној понуди, наручулац ће одмах обавестити организацију надлежну за заштиту конкуренције. Организација надлежна за заштиту конкуренције, може понуђачу, односно заинтересованом лицу изрећи меру забране учешћа у поступку јавне набавке ако утврди да је понуђач, односно заинтересовано лице повредило конкуренцију у поступку јавне набавке у смислу закона којим се уређује заштита конкуренције. Мера забране учешћа у поступку јавне набавке може трајати до две године. Повреда конкуренције представља негативну референцу, у смислу члана 82. став 1. тачка 2. Закона.

Уколико понуду подноси група понуђача, Изјава мора бити потписана од стране овлашћеног лица сваког понуђача из групе понуђача. Образац копирати у потребном броју примерака з асваког члана групе понуђача и подизвођача.

Образац бр. 16

ИЗЈАВА О ПОШТОВАЊУ ОБАВЕЗА

У вези члана 75. став 2. Закона о јавним набавкама под пуном моралном, материјалном и кривичним одговорношћу, као заступник понуђача дајем следећу:

И З Ј А В У

ПОНУЂАЧ, _____, из _____, адреса _____ овом изјавом потврђује да је у понуди у поступку јавне набавке **ЈН ОП 40/2019 – Уређење игралишта у ул. Димитрија Павловића у Пожаревцу,** поштовао обавезе које произлазе из важећих прописа о заштити на раду, запошљавању и условима рада као и заштити животне средине, као и **да нема забрану обављања делатности која је на снази у време подношења понуде.**

Потпис овлашћеног лица

_____

Напомена: Уколико понуду подноси група понуђача, изјава мора бити потписана од стране овлашћеног лица сваког понуђача из групе понуђача. Образац копирати у потребном броју примерака з асваког члана групе понуђача и подизвођача.

Образац бр. 17

ДОКАЗ О ПОСЕДОВАЊУ ТЕХНИЧКОГ КАПАЦИТЕТА

Попуњава подносилац понуде. Уколико намерава да ангажује подизвођача онда се овај списак доставља и за подизвођача, а уколико пријаву подноси група понуђача онда је подноси сваки учесник у заједничкој понуди.

ПОНУЂАЧ:_____

МЕХАНИЗАЦИЈА (у власништву и/или по основу уговора о закупу, Лизингу)

НАЗИВ МЕХАНИЗАЦИЈЕ	ОСНОВНЕ КАРАКТЕРИСТИКЕ
Мешалица за бетон	
Алат и машине за уређење игралишта и монтажу реквизита, гумених плоча и садњу травњака	
Доставно возило	

Потпис овлашћеног лица

Датум: _____ _____

Образац бр. 18

МОДЕЛ УГОВОРА
за уређење игралишта у ул. Димитрија Павловића у Пожаревцу

1. ГРАД ПОЖАРЕВАЦ-ГРАДСКА УПРАВА ГРАДА ПОЖАРЕВЦА, ул. Дринска бр.2, 12000 Пожаревац, број телефона: 012/539-601, број факса: 012/222-521, ПИБ 100438011, Матични број 07271239, шифра делатности 8411, рачун бр.840-5640-86, Управа за трезор Пожаревац, које заступа Градоначелник града Пожаревца, Бане Спасовић,дипл.правник (у даљем тексту : **Наручилац**), с једне,

2. ……, из_____,
ПИБ _____, Матични број _____, рачун бр_____, код _____банке, које заступа директор _____, као Извођач радова (у даљем тексту : Извођач радова), с друге стране

3.……, из_____,
ПИБ _____, Матични број _____, рачун бр_____,
код _____банке, које заступа директор _____., као учесник у заједничкој понуди с друге стране (у даљем тексту : учесник у заједничкој понуди), с друге стране,
3.1……, из_____,
ПИБ _____, Матични број _____, рачун бр_____,
код _____банке, које заступа директор _____., као учесник у заједничкој понуди с друге стране (у даљем тексту : учесник у заједничкој понуди), с друге стране,

Странке у уговору сагласно констатују:
-да је Наручилац радова у складу са Законом о јавним набавкама („Службени гласник РС“, бр. 124/12, 14/15 и 68/15) спровео поновљени отворени поступак јавне набавке број ЈН ОП 40/2019, за набавку - **Уређење игралишта у ул. Димитрија Павловића у Пожаревцу,** са циљем закључивања уговора између Наручиоца и Извођача.
- да је Наручилац донео Одлуку о додели уговора број _____од _____2019.године, у складу са којом се закључује овај уговор између Наручиоца и Извођача.
- да је Извођач доставио Понуду бр. _____ од _____2019.године, заведена код наручиоца под бројем _____ од _____год., која чини саставни део овог уговора (у даљем тексту: понуда Извођача),

Предмет Уговора
Члан 1.

Уговорне стране констатују да је наручилац изабрао извођача као најповољнијег понуђача за извођење радова**,** а по спроведеном поновљеном поступку јавне набавке број ЈН ОП 40/2019, по позиву за подношење понуда објављеном на Порталу јавних набавки, и интернет страници наручиоца.

Члан 2.

Предмет уговора је **уређење игралишта у ул. Димитрија Павловића у Пожаревцу,** и ближе је одређен усвојеном понудом извођача број _____ од _____2019. године, која је саставни део овог уговора, инвестиционо-техничком документацијом по којој се изводе радови и овим уговором.

Ради извођења радова који су предмет овог уговора, извођач се обавезује да обезбеди радну снагу, материјал, грађевинску и другу опрему, као и све друго неопходно за потпуно извршење радова који су предмет овог уговора.

Наручилац задржава право да поједине позиције из предмера изведе у количинама различитим од у понуди наведених количина, као и да од неких позиција одустане у току градње, без права Извођача на захтевање повећаних трошкова или посебне надокнаде.

Вредност радова - цена

Члан 3.

Укупна вредност радова износи _____ **динара без ПДВ-а**, односно _____ **динара**, **са ПДВ-ом** и утврђена је у свему према понуди број: _____године која је саставни део овог уговора.

Уговорена цена је фиксна по јединици мере и не може се мењати услед повећања цене елемената на основу којих је одређена.

Осим вредности рада, добара и услуга неопходних за извршење уговора, цена обухвата и трошкове организације градилишта, осигурања и све остале зависне трошкове извођача.

Стварна вредност радова утврдиће се на основу уграђених количина, односно оверене грађевинске књиге од стране надзорног органа Наручиоца и уговореним јединичним ценама.

Уговорене јединичне цене важе за вишак односно мањак изведених радова и испоручених добара у складу са чланом 1. овог Уговора.

Услови и начин плаћања

Члан 4.

Уговорне стране су сагласне да се плаћање по овом уговору изврши на следећи начин :

- _____%, односно износ од _____ динара на име аванса без ПДВ-а, у року од _____ дана од дана испостављања авансне ситуације. У тренутку закључења уговора извођач ће доставити једну бланко соло меницу, потписану и печатом оверену од стране овлашћеног лица са попуњеним, потписаним од стране овлашћеног лица и печатом овереним обрасцем меничног писма – овлашћења за корисника бланко соло менице, фотокопијом картона депонованих потписа и копијом захтева за регистрацију меница, овереном од пословне банке регистрованом у Регистру меница Народне банке Србије, као средство финансијског обезбеђења **за повраћај авансног плаћања**, у висини исплаћеног аванса са ПДВ-ом. Аванс се мора оправдати са последњом ситуацијом за плаћање.

- _____% по испостављеним привременим ситуацијама и окончаној ситуацији, сачињеним на основу оверене грађевинске књиге изведених радова и јединичних цена из усвојене понуде бр. _____од _____2019. године, и потписаним од стране стручног надзора, у року од _____ дана од дана пријема оверене ситуације.

Извођач радова ће за извршење радова, у обрачунском периоду, испоставити привремену ситуацију до 10. (десетог) у месецу за претходни месец. Уколико Наручилац не овери ситуацију, односно оспори њену вредност, Извођач је дужан да у року од 3 (три) дана докаже вредност изведених радова оспореног дела ситуација или да обави неизвршене радове по датој ситуацији у накнадно договореном року.

Извођач испоставља ситуације у 6 (шест) примерака и то 3 (три) за Наручиоца и 3 (три) за Извођача.
Порески дужник у складу са одредбама члана 10. став 2. тачка 3) Закона о порезу на додату вредност („Службени гласник РС“, бр. 4/04, 86/04-испр., 61/05, 61/07, 93/12, 108/13, 68/14-др. закон, 142/14, 83/15) је **наручилац.**

У свим испостављеним ситуацијама Извођач радова је дужан да наведе да ПДВ није обрачунат у складу са чланом 10. став 2. тачка 3) Закона о порезу на додату вредност.
Све ситуације пре достављања на плаћање морају бити претходно регистроване у Централном регистру фактура и у року од 3 дана достављене наручиоцу са инструкцијом за плаћање.

Наручилац задржава право да динамику уплате средстава усклађује са ликвидним могућностима буџета односно дефинише је на следећи начин:

- уплату аванса извршиће из средстава планираних у Финансијском плану за 2019. годину;
- уплате по привременим и окончаној ситуацији извршиће из средстава планираних у Финансијском плану за 2019. годину;

Комплетну документацију неопходну за оверу привремене ситуације: листове грађевинске књиге, одговарајуће атесте за уграђени материјал и другу документацију извођач доставља стручном надзору који ту документацију чува до примопредаје и коначног обрачуна, у супротном се неће извршити плаћање тих позиција, што извођач признаје без права приговора.

Измене током трајања уговора
Члан 5.

Наручилац може након закључења уговора о јавној набавци без спровођења поступка јавне набавке повећати обим предмета набавке, с тим да се вредност уговора може повећати максимално до 5% од укупне вредности првобитно закљученог уговора, при чему укупна вредност повећања уговора не може да буде већа од вредности из члана 39. став 1. Закона о јавним набавкама („Службени гласник РС“, бр. 124/12, 14/15 и 68/15).

Рок за завршетак радова
Члан 6.

Сви радови на уређењу морају бити завршени у року од _____ (_____) радних дана рачунајући од дана увођења Извођача у посао.
У рок за завршетак радова укључени су сви претходни и припремни послови.
Утврђени рокови су фиксни и не могу се мењати без сагласности наручиоца.

Члан 7.

Рок за извођење радова се може продужити услед појаве догађаја који се нису могли предвидети у време закључења уговора.

Рок за извођење радова се продужава на захтев извођача :
1. Природни догађаји који се сматрају вишом силом, осим обилних атмосферских падавина.
2. Изненадне несташице материјала на тржишту.
3. Мере државних органа.
4.Закашњење Наручиоца у реализацији својих финансијских обавеза у дужем временском периоду не краћем од 45 дана.

Захтев за продужење рока извођач писмено подноси наручиоцу у року од два дана од сазнања за околност, а најкасније 15 дана пре истека коначног рока за завршетак радова осим у случају неповољних временских услова када се то констатује уписом у грађевински дневник.
Уговорени рок је продужен када уговорне стране у форми Анекса овог уговора о томе постигну писмени споразум само у случају подношења захтева за продужетак рока и сагласности наручиоца.
У случају да извођач не испуњава предвиђену динамику, обавезан је да уведе у рад више извршилаца, без права на захтевање повећаних трошкова или посебне накнаде.
Ако извођач падне у доцњу са извођењем радова својом кривицом, нема право на продужење уговореног рока због околности које су настале у време доцње.

Уговорна казна
Члан 8.

Уколико извођач радова не заврши радове у уговореном року дужан је да плати пенале у висини 1 ‰ од укупне уговорене цене радова за сваки дан закашњења, с тим што износ тако одређене уговорне казне по основу прекорачења уговореног рока коју Извођач плаћа наручиоцу, не може да пређе 5 (пет) % од уговорене цене радова.
Наплату уговорене казне Наручилац ће извршити без претходног пристанка Извођача, умањењем износа наведеног у окончаној ситуацији.
Ако је Наручилац због кашњења у извођењу или предаји изведених радова претрпео штету која је већа од износа уговорене казне, може захтевати накнаду штете, односно поред уговорене казне и разлику до пуног износа претрпљене штете.
Наплата уговорне казне не искључује право Наручиоца на активирање менице за добро и у року извршење посла и на накнаду штете.

Члан 9.

Уколико Извођач не поштује динамику изградње, нити налоге Надзорног органа, те је очигледно да не може у року завршити радове, Наручилац може увести у посао другог Извођача, обуставити све даље исплате док се радови не заврше и тражити стварну накнаду штете.
Уписом у дневник надзорни орган одузима радове Извођачу, сходно датом опису. Наручилац ће истог дана, или најкасније у року од 5 (пет) дана, писмено обавестити Извођача о насталим променама са коментаром грађевинског дневника који је меродаван за спровођење датог поступка и раскида уговора.
Применом уговорне казне или раскидом уговора Извођач добија негативну референцу у складу са ЗЈН.

Застој на градилишту
Члан 10.

Уколико Извођач омета другог извођача радова, тако да овај није у могућности да прати уговорену динамику радова, застој на градилишту констатује надзорни орган са одговорним извођачем радова и уписом у грађевински дневник, евидентира у писменој форми.
Штета која је нанета Извођачу радова настала због ометања другог Извођача, биће обрачуната приликом испоставе и овере привремених ситуација у месецу настанка застоја. Уговорне стране овлашћују надзорни орган и одговорног извођача радова, да могу примењивати претходну одредбу из овог члана.

Обавезе извођача
Члан 11.

Извођач се обавезује да изведе радове у складу са важећим прописима, техничким прописима, инвестиционо-техничком документацијом и овим уговором, и да по завршетку радова изведене радове преда наручиоцу.
Извођач је дужан следеће:

1. Да радове из члана 2. овог уговора изведе стручно и квалитетно у свему према понуди, строго поштујући све важеће прописе, нормативе и правила струке.
2. Да представнику Наручиоца омогући увид у изведене радове
3. Да одреди свог представника - одговорног извођача радова и о томе писмено обавести Наручиоца.
4. Да уредно води грађевински дневник и грађевинску књигу, које оверава стручни надзор Наручиоца, као и књигу инспекције.
5. Приликом извођења радова Извођач је дужан да благовремено обезбеди сагласност надлежних органа и изврши одговарајуће регулисање и обезбеђење саобраћаја за несметано одвијање саобраћаја.
6. Да у случају било какве штете, одмах обустави изођење радова и о насталој ситуацији обавесте стручни надзор, те о истом сачине записник.
7. Да сноси све последице према трећим лицима проузроковане неоправданим неиспуњењем обавеза из овог уговора и законских прописа те да преузима сву материјалну, кривичну и другу одговорност и обавезу да надокнади сву штету насталу због неиспуњавања својих обавеза преузетих закључењем овог уговора,
8.Да изврши и све друге обавезе у складу са одредбама овог Уговора и поштовање обавеза које проилазе из важећих прописа о заштити на раду, запошљавању и условима рада.

Обавезе Наручиоца
Члан 12.

Наручилац се обавезује:

1. Да именује стручни надзор и о томе писмено обавести Извођача радова.
2. Да преко свог стручног надзора врши стручни надзор над извођењем радова
3. Да Извођачу радова уредно исплаћује изведене радове, на начин и у роковима ближе одређеним одредбама овог Уговора.
4. Да изврши контролу и пријем изведених радова.
5. Да изврши и све друге обавезе у складу са одредбама овог Уговора.

Осигурање и гаранције
Члан 13.

Извођач је дужан да поред менице за повраћај авансног плаћања наручиоцу преда и меницу за добро извршење посла и меницу за отклањање грешака у гарантном року.
Извођач се обавезује да у тренутку закључења уговора наручиоцу преда једну бланко соло меницу, потписану и печатом оверену од стране овлашћеног лица са попуњеним, потписаним од стране овлашћеног лица и печатом овереним обрасцем меничног писма – овлашћења за корисника бланко соло менице, фотокопијом картона депонованих потписа и копијом захтева за регистрацију меница, овереном од пословне банке регистрованом у Регистру меница Народне банке Србије**,** као средство финансијског обезбеђења за **добро, квалитетно и у року извршења посла**, у висини од 10% од вредности уговора без ПДВ-а што износи _____ динара.
Рок важења меничног овлашћења је 30 дана дужи од истека рока за коначно извршење посла, с тим да евентуални продужетак рока за извођење радова који су предмет јавне

набавке има за последицу и продужење рока важења менице и меничног овлашћења, за исти број дана за који ће бити продужен рок за извођење.
Извођач се обавезује да тренутку примопредаје предмета уговора преда наручиоцу бланко соло меницу за **отклањање грешака у гарантном року** у висини од 10% од вредности уговора без ПДВ-а што износи _____динара.
Рок важења меничног овлашћења је 30 дана дужи од гарантног рока који је одређен за исправан рад, што је услов за оверу коначног рачуна.
Гарантни рок за изведене радове је _____ године и рачуна се од дана записничке примопредаје радова. Гарантни рок не може бити краћи од две године за изведене радове, рачунајући од дана записничке примопредаје радова.
Наручилац има право да тражи продужење меничног овлашћења за отклањање грешака у гарантном року извођач на писмени позив наручиоца не отклони недостатке у извођењу радова, односно не усклади квалитет материјала и извођења са захтевима наручиоца.
Меницу за отклањање грешака у гарантном року у гарантном року наручилац сме да наплати уколико извођач не отпочне са отклањањем недостатака у року од 5 дана од дана пријема писменог захтева Наручиоца.
У том случају наручилац може ангажовати другог извођача и недостатке отклонити по тржишним ценама у складу са правним стандардом о пажњи доброг привредника.
Извођач је дужан да осигура извођење радова код осигуравајућег завода на уговорени износ за све време изградње, тј. до предаје радова наручиоцу и кориснику и потписивања записника о примопредаји.

Извођење уговорених радова
Члан 14.

За укупан уграђени материјал извођач мора да има сертификате квалитета и атесте који се захтевају по важећим прописима и мерама за објекте те врсте у складу са пројектном документацијом.
Уколико наручилац утврди да употребљени материјал не одговара стандардима и техничким прописима, он га одбија и забрањује његову употребу. У случају спора меродаван је налаз овлашћене организације за контролу квалитета.
Извођач је дужан да о свом трошку обави одговарајућа испитивања материјала. Поред тога, он је одговоран уколико употреби материјал који не одговара квалитету.
У случају да је због употребе неквалитетног материјала угрожена безбедност објекта, наручилац има право да тражи да извођач поруши изведене радове и да их о свом трошку поново изведе у складу са техничком документацијом и уговорним одредбама. Уколико извођач у одређеном року то не учини, наручилац има право да ангажује другог извођача искључиво на трошак извођача по овом уговору.
Надзорни орган има право да врши стручни надзор над извођењем уговорених радова и сва права и обавезе по Закону о планирању и изградњи.

Члан 15.

Извођач ће део уговорених радова извршити преко подизвођача _____, са седиштем_____, ПИБ _____, матични број _____.
Извођач у потпуности одговара наручиоцу за извршење уговорених обавеза, те и за радове изведене од стране подизвођача, као да их је сам извео.
Извођач радова не може ангажовати као подизвођача лице које није навео у понуди и које није наведено у овом уговору, у супротном наручилац ће реализовати средство обезбеђења и раскинути уговор, осим ако би раскидом уговора наручилац претрпео знатну штету.

Члан 16.

Уколико се током извођења уговорених радова појави потреба за извођењем вишкова радова извођач је дужан да застане са том врстом радова и писмено обавести стручни надзор и Наручиоца..

По добијању писмене сагласности наручиоца, извођач радова ће извести вишак радова а у складу са чланом 22. став 3. Посебних узанси о грађењу („Службени лист СФРЈ“, бр. 18/77). Јединичне цене за све позиције из предмера радова усвојене понуде извођача бр. _____ од _____2019. год за које се утврди постојање вишка радова остају фиксне и непроменљиве, а извођење вишка радова до 10% количине неће утицати на продужетак рока завршетка радова.

Члан 17.

Извођач може и без претходне сагласности наручиоца, а уз сагласност стручног надзора извести хитне непредвиђене радове, уколико је њихово извођење нужно за стабилност објекта или за спречавање штете, а изазвани су променом тла, појавом воде или другим ванредним и неочекиваним догађајима, који се нису могли предвидети у току израде пројектне документације.

Извођач и стручни надзор су дужни да истог дана када наступе околности из става 1. овог члана, о томе обавесте наручиоца.

Наручилац може раскинути уговор уколико би услед ових радова цена морала бити знатно повећана, о чему је дужан да без одлагања обавести извођача.

Извођач има право на правичну накнаду за учињене неопходне трошкове и исплату дела цене за до тада извршене радове.

Члан 18.

Накнадни радови су радови који нису уговорени и нису нужни за испуњење овог уговора, те уколико наручилац захтева да се изведу потребно их је посебно уговорити.

Фактички обављени накнадни радови, без писмено закљученог уговора су правно неважећи.

Именовање представника

Члан 19.

Даном увођења у посао Извођач ће писаним путем, решењем о именовању обавестити Инвеститора о имену одговорног извођача радова.

Уговорне стране су сагласне са овлашћењима одговорног извођача радова и надзорног органа да су њихови уписи у дневник меродавни и одмах се спроводе на градилишту.

Контрола и надзор

Члан 20.

Наручилац ће вршити контролу и надзор, како би утврдио да се радови изводе према важећим законским и техничким прописима. Наручилац ће именовати стручни надзор и о томе писаним путем обавестити Извођача. Надзор почиње даном увођења Извођача у посао.

Грађевински дневник

Члан 21.

Извођач је дужан да од почетка радова, па до примопредаје објекта, свакодневно води грађевински дневник. У грађевински дневник уписује се ток радова и све околности и чињенице које могу утицати на извршење обавеза из овог Уговора. Грађевински дневник потписују представници Наручиоца и Извођача.

Коначни обрачун
Члан 22.

Коначна количина и вредност радова по овом уговору утврђује се на бази стварно изведених радова оверених у грађевинској књизи од стране стручног надзора и усвојених јединичних цена из понуде које су фиксне и непроменљиве.
Коначни обрачун се испоставља истовремено са записником о примопредаји радова.

Раскид Уговора
Члан 23.

Наручилац задржава право да једнострано раскине овај уговор уколико извођач радова касни са извођењем радова дуже од 15 календарских дана.
Наручилац задржава право да једнострано раскине овај уговор уколико извршени радови не одговарају прописима или стандардима за ту врсту посла и квалитету наведеном у понуди извођача радова, а извођач није поступио по примедбама стручног надзора.
Наручилац може једнострано раскинути уговор у случају да се на основу грађевинског дневника утврди да извођач касни са извођењем радова дуже од 15 календарских дана, као и ако извођач не изводи радове у складу са пројектно-техничком документацијом или из неоправданих разлога прекине са извођењем радова.
Наручилац задржава право да једнострано раскине овај уговор ако надлежни орган забрани даље извођење радова као и ако настану ванредни догађаји и околности.

Наручилац може једнострано раскинути уговор и у случају недостатка средстава за његову реализацију.
Уколико дође до раскида уговора пре завршетка свих радова чије извођење је било предмет овог уговора заједничка Комисија ће сачинити записник о до тада стварно изведеним радовима и њиховој вредности у складу са овим уговором.
Уговор се раскида писменом изјавом која садржи основ за раскид уговора и доставља се другој уговорној страни.
У случају раскида уговора, извођач је дужан да изведене радове обезбеди и сачува од пропадања, као и да наручиоцу преда пројекат изведеног објекта.

Остале одредбе
Члан 24.

За све што овим уговором није посебно утврђено примењују се одредбе Закона о облигационим односима и Посебних узанси о грађењу („Службени лист СФРЈ“, бр. 18/77).

Члан 25.

Прилог и саставни део овог уговора је понуда извођача бр. _____ од _____2019. године.

Члан 26.

У случају спора који може настати у реализацији овог уговора, уговорне стране су сагласне да настали спор реше споразумно.

Уколико се спор не може решити споразумом, уговара се надлежност Привредног суда у Пожаревцу.

Члан 27.

Овај уговор ступа на снагу даном потписа свих уговорних страна.

Члан 28.

Овај уговор је сачињен у 6 (шест) истоветних примерака, од којих 2 (два) примерка за извођача и 4 (четири) примерка за наручиоца.

Служба за инвестиције _____
Одељење за буџет и финансије_____
Служба за јавне набавке _____

ИЗВОЂАЧ **ДИРЕКТОР**	**НАРУЧИЛАЦ** **ГРАД ПОЖАРЕВАЦ** **ГРАДОНАЧЕЛНИК**
_____	_____

НАПОМЕНА: *У случају подношења заједничке понуде, односно понуде са учешћем подизвођача, у моделу уговора морају бити наведени сви понуђачи из групе понуђача, односно сви подизвођачи.*

РЕКВИЗИТИ ЗА ДЕЧИЈЕ ИГРАЛИШТЕ

КЛУПА дужине 2m

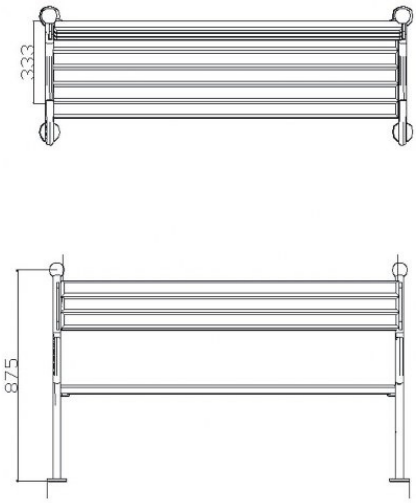

ОПРЕМА ЗА БАСКЕТ
КОШ

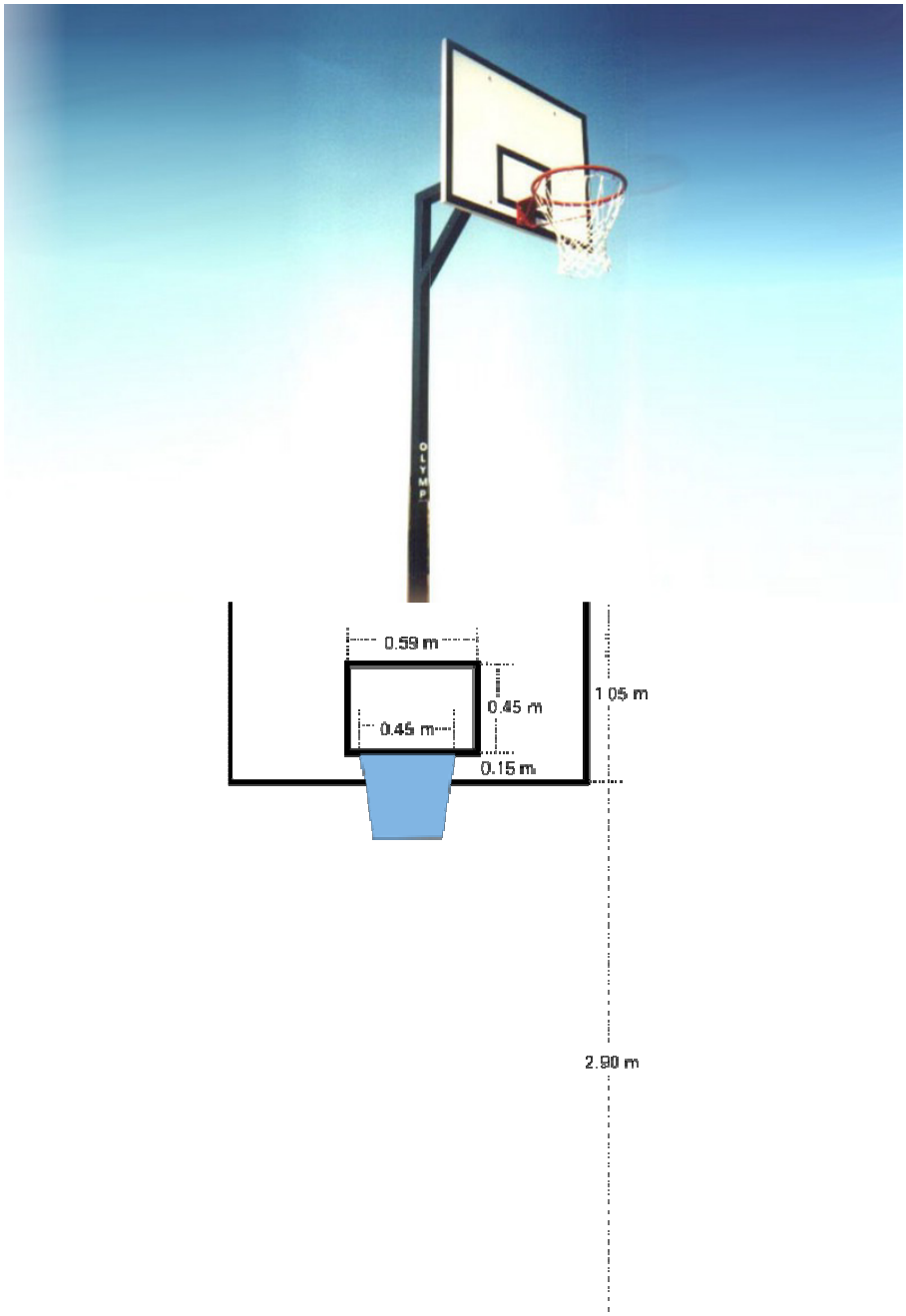

ПОДЛОГА ЗА ДЕЧИЈЕ ИГРАЛИШТЕ

Гумене плоче дебљине 40mm

ВИСОКА ОГРАДА НА ИГРАЛИШТУ ЗА БАСКЕТ висине 3 м

МИНИ ТРИБИНЕ

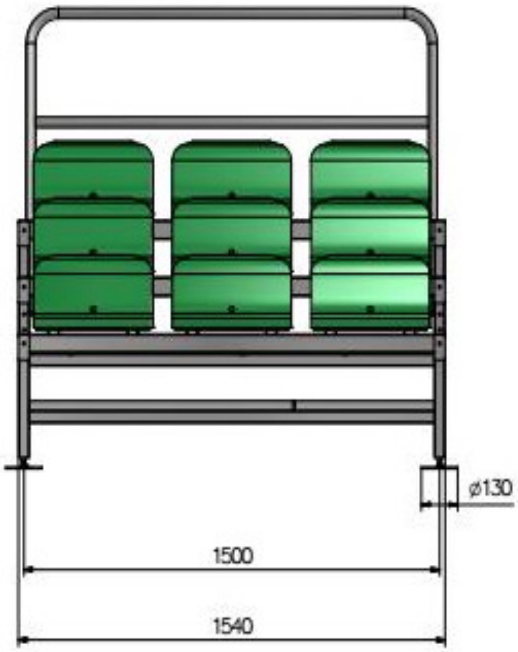

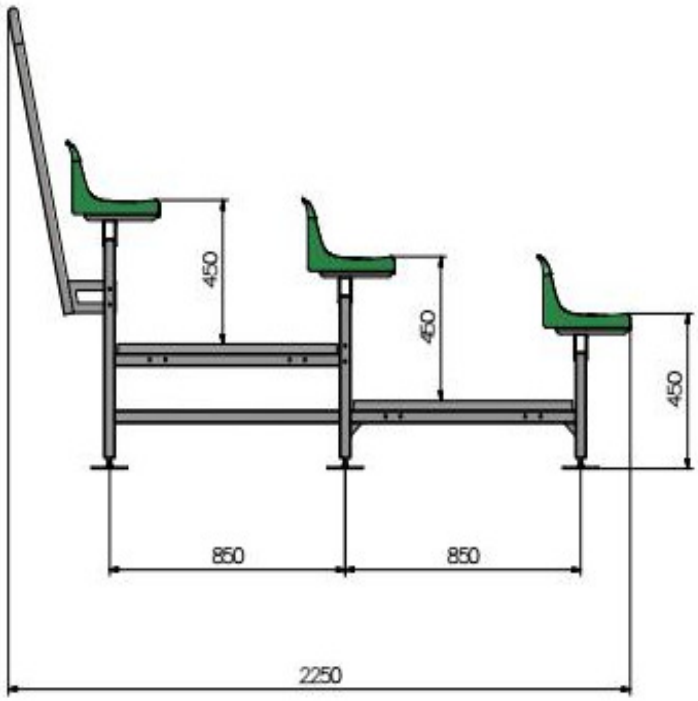

PREDLOG OZELENJAVANJA

SPECIFIKACIJA SADNICA

LISTOPADNO DRVEĆE

1. Acer pseudoplatanus	4
2. Betula verrucos	2
3. Liquidambar stiraciflu	2
4. Prunus cerasifera «Atropurpureum»	2
UKUPNO:	10

UKRASNO ŠIBLJE

5. Forzythia europaea	4
6. Hibiscus syriacus	8
7. Waigela florida	2
8. Prunus laurocerasus	1
UKUPNO:	15

LEGENDA

TRAVNATA POVRŠINA

LISTOPADNO DRVEĆE

UKRASNO ŠIBLJE

Vesna Veljković,dipl.inž.pe

mart 2019.

PREDLOG UREDJENJA

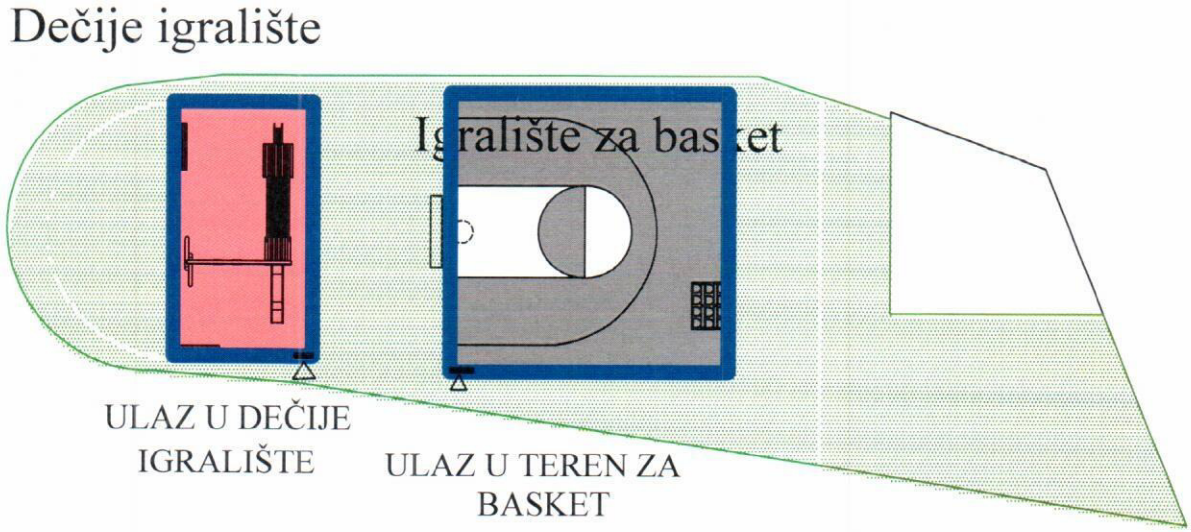

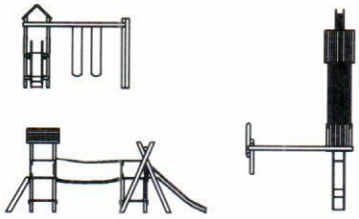

KOMBONOVANA PENJALICA SA LJULJAŠKOM I TOBOGANOM

KLUPA

OGRADA

MINI TRIBINE

LEGENDA

TRAVNATA POVRŠINA

GUMENE PLOČE

BETONSKA PODLOGA

Vesna Veljković,dipl.inž.pejz

mart 2019.